

UCFL201 축 ø12 · 볼트 M10

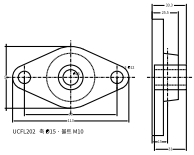

UCFL202 축 ø15 · 볼트 M10

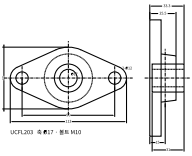

UCFL203 축 ø17 · 볼트 M10

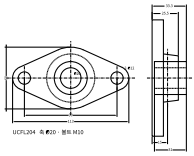

UCFL204 축 ø20 · 볼트 M10

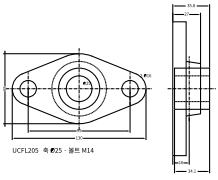

UCFL205 축 ø25 · 볼트 M14

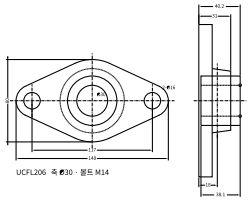

UCFL206 축 ø30 · 볼트 M14

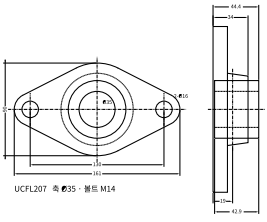

UCFL207 축 ø35 · 볼트 M14

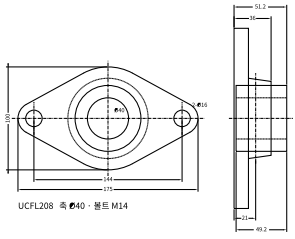

UCFL208 축 ø40 · 볼트 M14

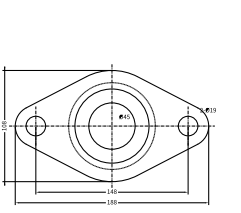

UCFL209 축 ø45 · 볼트 M16

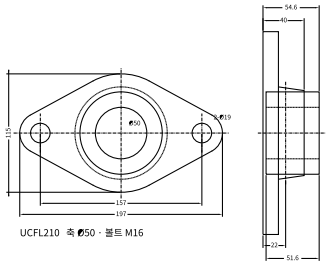

UCFL210 축 ø50 · 볼트 M16

UCFL 마름모 플랜지 유니트 201~210 — 치수표 (단위 mm)

번호	축 d	길이 H	볼트 간격 J	높이 L	볼트 구멍 N	볼트 폭 A	중심격자 A2	전체 폭 A0	안쪽 고리 폭 B	볼트
UCFL201	12	113	90	60	12	25.5	15	33.3	31	M10
UCFL202	15	113	90	60	12	25.5	15	33.3	31	M10
UCFL203	17	113	90	60	12	25.5	15	33.3	31	M10
UCFL204	20	113	90	60	12	25.5	15	33.3	31	M10
UCFL205	25	130	99	68	16	27	16	35.8	34.1	M14
UCFL206	30	148	117	80	16	31	18	40.2	38.1	M14
UCFL207	35	161	130	90	16	34	19	44.4	42.9	M14
UCFL208	40	175	144	100	16	36	21	51.2	49.2	M14
UCFL209	45	188	148	108	19	38	22	52.2	49.2	M16
UCFL210	50	197	157	115	19	40	22	54.6	51.6	M16

1. 치수는 베어링 회사 카탈로그 여러 곳에서 같은 값만 골랐습니다. 201~204는 유통이 같고 축 구멍만 다릅니다.
2. 플랜지 두께(A1)는 회사마다 1mm 정도 달라 치수로 넣지 않았습니다. 그림의 두께는 대략입니다.
3. 볼통 · 안쪽 고리 모양은 알아보기 쉽게 간략히 그렸습니다. 설치 구멍 · 축 위치 치수가 기준입니다.
4. CHANGHO INC (changhoinc.com) - 출처를 밝히면 자유롭게 쓰고 고쳐도 됩니다

CHANGHO INC 창호종합기계 | changhoinc.com

UCFL201 마름모 플랜지 유니트 (그림 축척은 종이에 맞춤 — 치수 숫자가 기준)

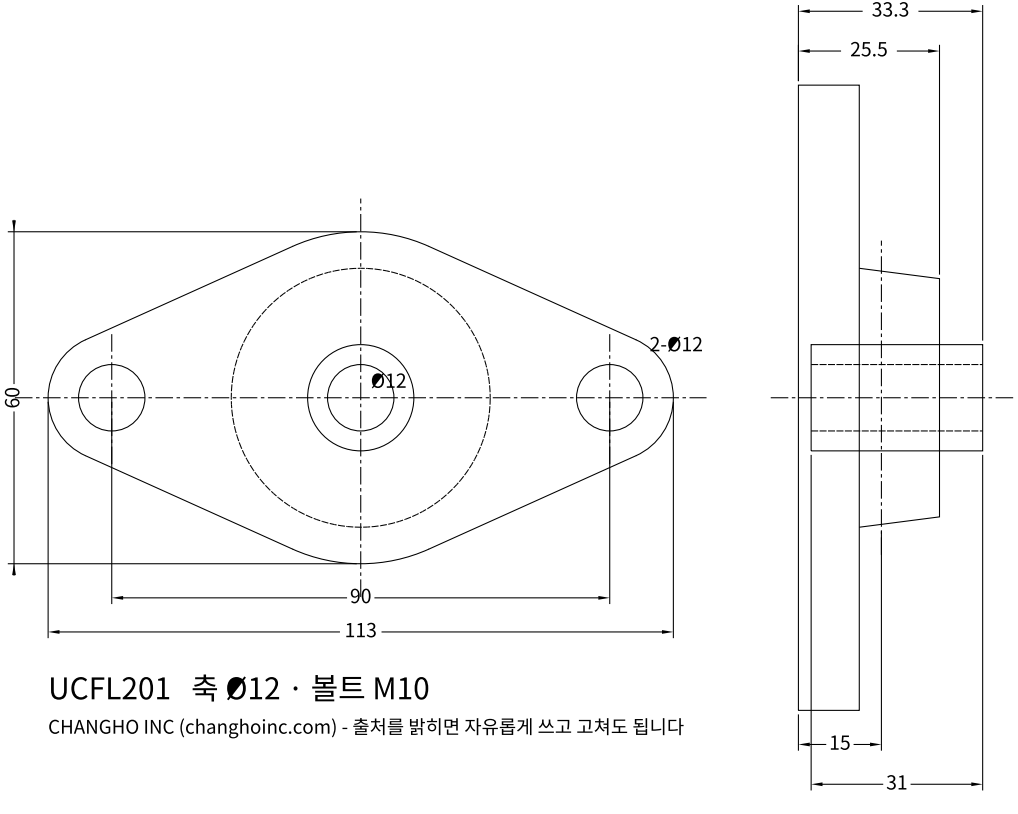

UCFL201 축 Ø12 · 볼트 M10

CHANGHO INC (changhoinc.com) - 출처를 밝히면 자유롭게 쓰고 고쳐도 됩니다

UCFL202 마름모 플랜지 유니트 (그림 축척은 종이에 맞춤 — 치수 숫자가 기준)

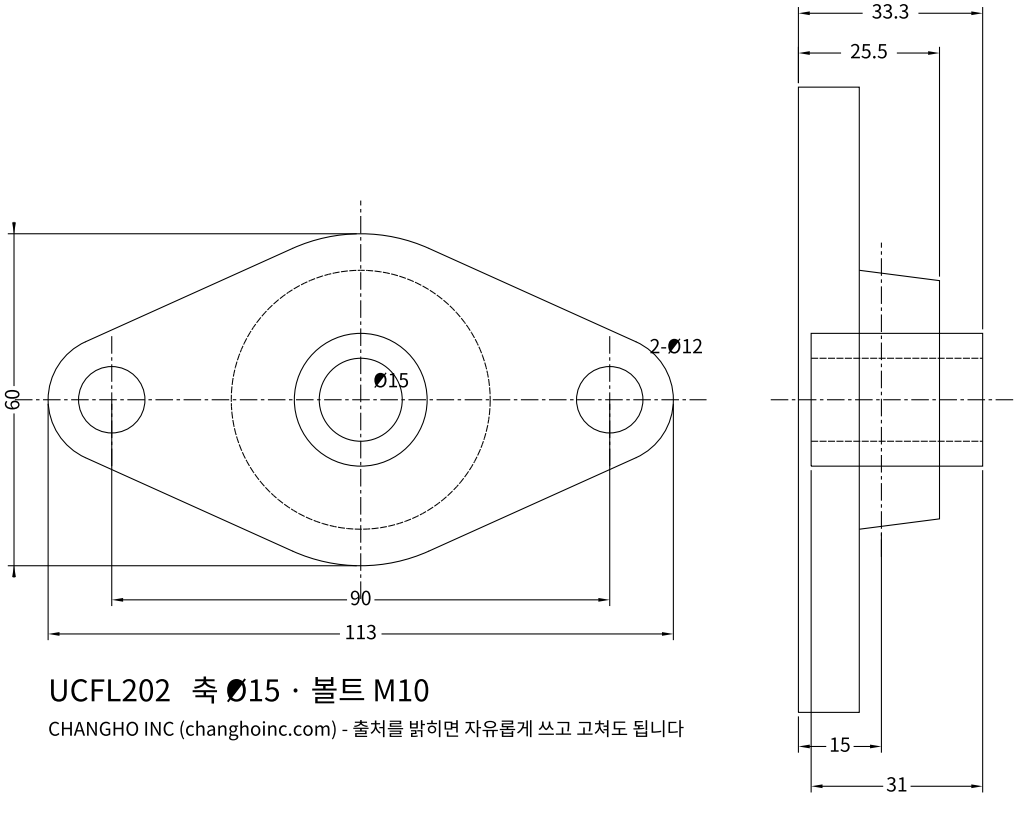

UCFL202 축 Ø15 · 볼트 M10

CHANGHO INC (changhoinc.com) - 출처를 밝히면 자유롭게 쓰고 고쳐도 됩니다

UCFL203 마름모 플랜지 유니트 (그림 축척은 종이에 맞춤 — 치수 숫자가 기준)

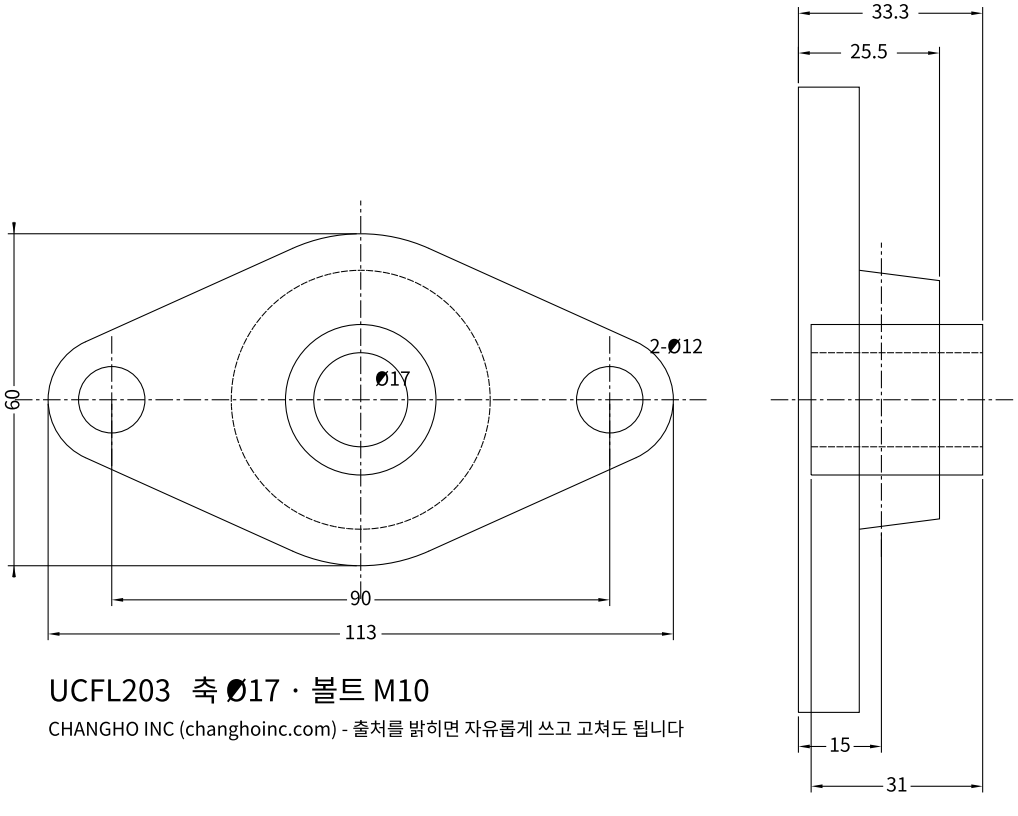

UCFL203 축 Ø17 · 볼트 M10

CHANGHO INC (changhoinc.com) - 출처를 밝히면 자유롭게 쓰고 고쳐도 됩니다

UCFL204 마름모 플랜지 유니트 (그림 축척은 종이에 맞춤 — 치수 숫자가 기준)

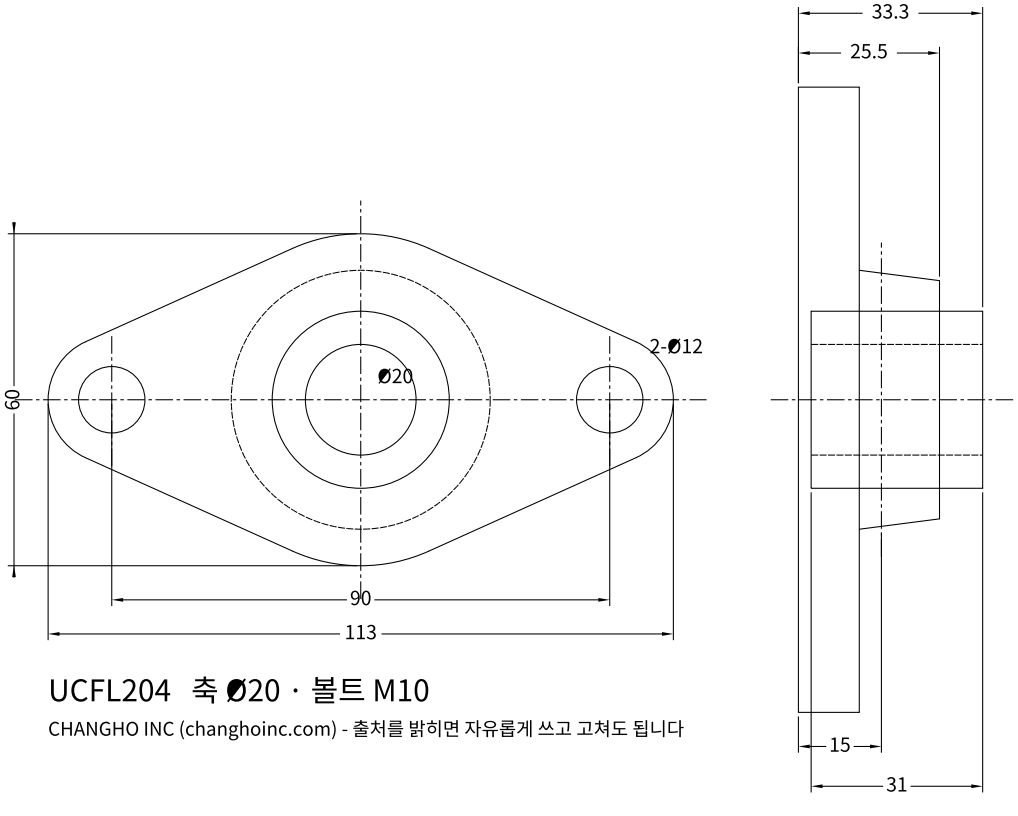

UCFL204 축 Ø20 · 볼트 M10

CHANGHO INC (changhoinc.com) - 출처를 밝히면 자유롭게 쓰고 고쳐도 됩니다

UCFL205 마름모 플랜지 유니트 (그림 축척은 종이에 맞춤 — 치수 숫자가 기준)

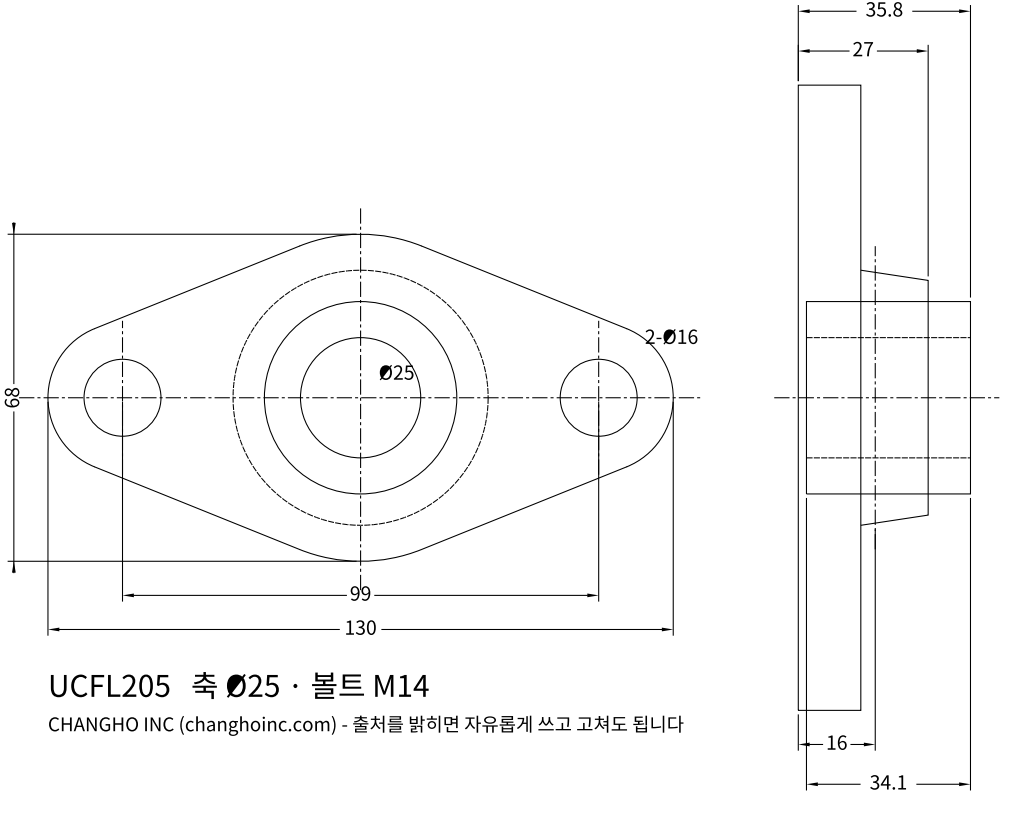

UCFL205 축 Ø25 · 볼트 M14

CHANGHO INC (changhoinc.com) - 출처를 밝히면 자유롭게 쓰고 고쳐도 됩니다

UCFL206 마름모 플랜지 유니트 (그림 축척은 종이에 맞춤 — 치수 숫자가 기준)

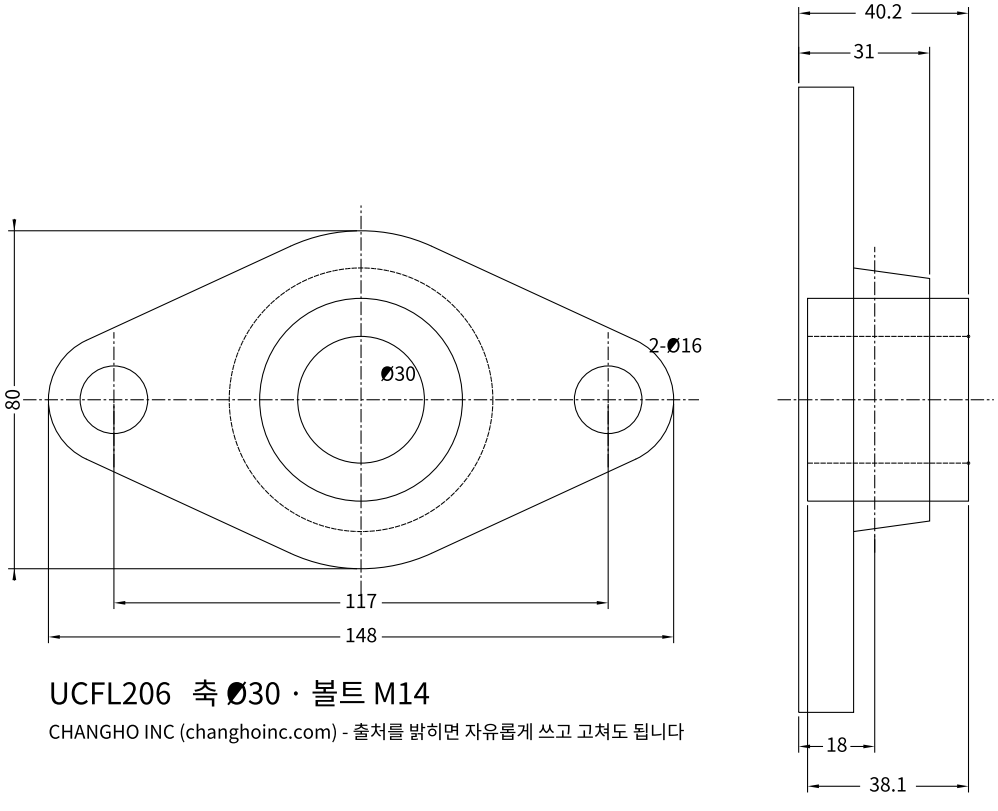

UCFL206 축 Ø30 · 볼트 M14

CHANGHO INC (changhoinc.com) - 출처를 밝히면 자유롭게 쓰고 고쳐도 됩니다

UCFL207 마름모 플랜지 유니트 (그림 축척은 종이에 맞춤 — 치수 숫자가 기준)

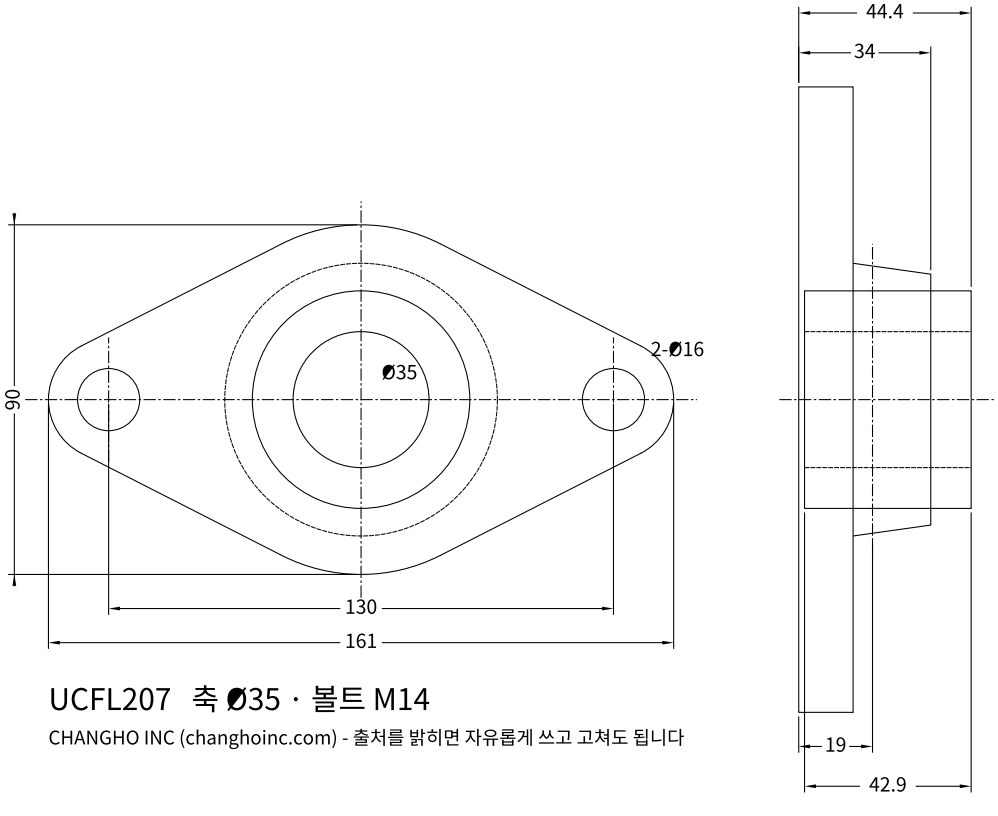

UCFL207 축 Ø35 · 볼트 M14

CHANGHO INC (changhoinc.com) - 출처를 밝히면 자유롭게 쓰고 고쳐도 됩니다

UCFL208 마름모 플랜지 유니트 (그림 축척은 종이에 맞춤 — 치수 숫자가 기준)

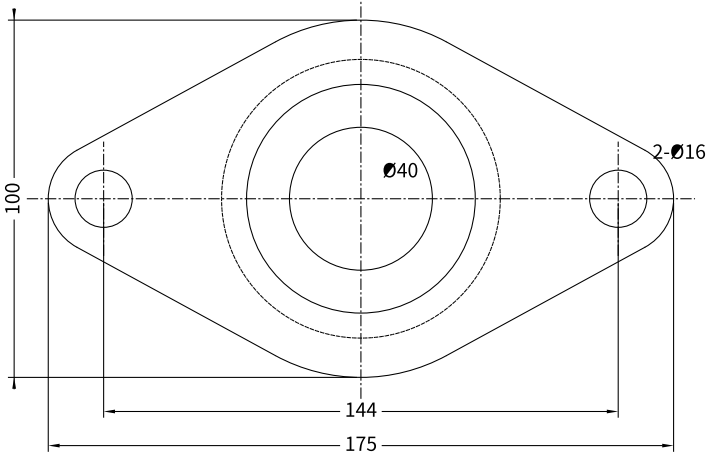

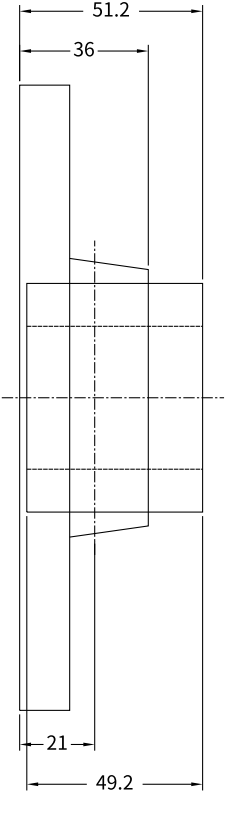

UCFL208 축 Ø40 · 볼트 M14

CHANGHO INC (changhoinc.com) - 출처를 밝히면 자유롭게 쓰고 고쳐도 됩니다

UCFL209 마름모 플랜지 유니트 (그림 축척은 종이에 맞춤 — 치수 숫자가 기준)

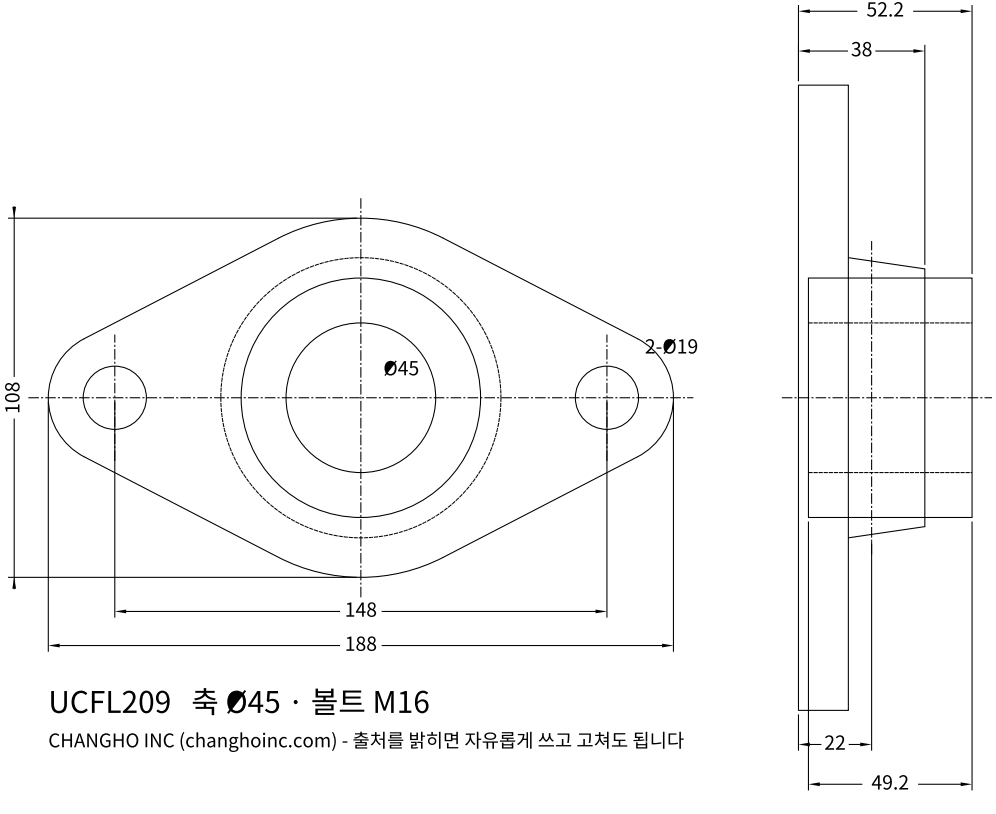

UCFL209 축 Ø45 · 볼트 M16

CHANGHO INC (changhoinc.com) - 출처를 밝히면 자유롭게 쓰고 고쳐도 됩니다

UCFL210 마름모 플랜지 유니트 (그림 축척은 종이에 맞춤 — 치수 숫자가 기준)

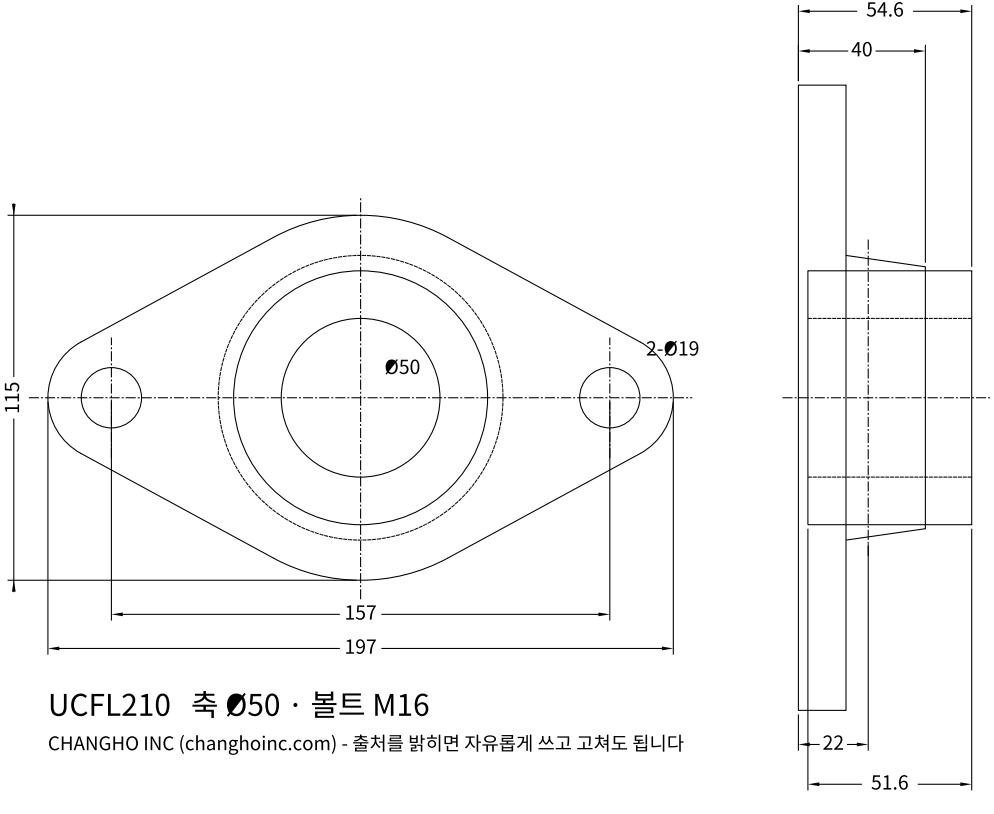

UCFL210 축 Ø50 · 볼트 M16

CHANGHO INC (changhoinc.com) - 출처를 밝히면 자유롭게 쓰고 고쳐도 됩니다