LM 가이드 블록 계열 전체 — 날개 없는 각진 블록 HGH15CA~HGH45CA (6) · 날개 달린 블록 HGW15CC~HGW45CC (6)

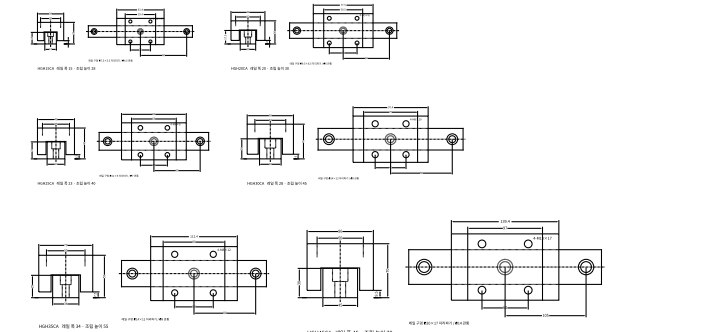

HGH15CA 레일 폭 15 · 조립 높이 28

HGW15CC 레일 폭 15 · 조립 높이 24

HGH20CA 레일 폭 20 · 조립 높이 30

HGW20CC 레일 폭 20 · 조립 높이 30

HGH25CA 레일 폭 23 · 조립 높이 40

HGW25CC 레일 폭 23 · 조립 높이 36

HGH30CA 레일 폭 28 · 조립 높이 45

HGW30CC 레일 폭 28 · 조립 높이 42

HGH35CA 레일 폭 34 · 조립 높이 55

HGH45CA 레일 폭 45 · 조립 높이 70

HGW35CC 레일 폭 34 · 조립 높이 48

HGW45CC 레일 폭 45 · 조립 높이 60

LM 가이드 블록(날개 없는 각진 블록 · 표준 길이) HGH15CA~HGH45CA — 치수표 (단위 mm)

번호	레일 폭	레일 높이	조립 높이	블록 길 이	블록 폭	플랜 너비	플랜 길이	나사 간격(W)	나사 간격(B)	레일당 나사	레일 구멍	레일 구멍 간격
HGH15CA	15	15	28	34.1	32	47	60	26	26	M5	Ø7.5×5.3, Ø5.5	60
HGH20CA	20	17.5	30	44.6	44	57.5	59.9	32	36	M5×5	Ø9.5×8.5, Ø8.5	60
HGH25CA	23	22	40	51.5	48	66	58	35	35	M6×8	Ø11×9, Ø9	60
HGH30CA	28	20	45	61	60	97.4	79	40	40	M8×10	Ø14×12, Ø11	80
HGH35CA	34	29	55	71.5	70	112.4	88	50	50	M8×12	Ø14×12, Ø11	80
HGH45CA	45	38	70	97.5	86	139.4	97	60	60	M10×17	Ø20×17, Ø14	105

1. 제수는 하이핀 HG 계열(HGH□□CA) 기준입니다. 주 기자재 공란 공란 표준입니다.
2. 레일을 고정하는 볼트 이하 홀 간격 및 볼트의 정은 장착하기 입력 가이드 고정입니다.
3. 레일 끝에서 첫 구멍까지 거리는 위 표를 참조하여 정확 넣어 주십시오.
4. CHANGHO INC (changhoinc.com) · 홈페이 정확한 자유롭게 보고 고객도 입니다.

CHANGHO INC 장호종합기계 · changhoinc.com

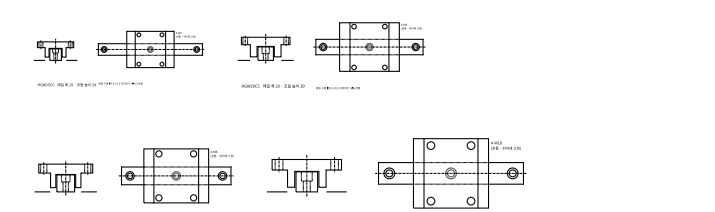

HGW25CC 레일 폭 23 · 조립 높이 36

HGW30CC 레일 폭 28 · 조립 높이 42

HGW35CC 레일 폭 34 · 조립 높이 48

HGW45CC 레일 폭 45 · 조립 높이 60

LM 가이드 블록(날개 달린 블록 · 표준 길이) HGW15CC~HGW45CC — 치수표 (단위 mm)

번호	레일 폭	레일 높이	조립 높이	블록 길 이	블록 폭	플랜 너비	플랜 길이	나사 간격(W)	나사 간격(B)	레일당 나사	레일 구멍	레일 구멍 간격
HGW15CC	15	15	24	4.5	47	61.4	39.4	38	38	M5	Ø7.5×5.3, Ø5.5	60
HGW20CC	20	17.5	30	4.6	63	77.5	50.5	53	43	M6	Ø9.5×8.5, Ø8.5	60
HGW25CC	23	22	36	5.5	70	97	59	57	45	M8	Ø11×9, Ø9	60
HGW30CC	28	20	42	7.5	90	124.4	78	80	52	M10	Ø14×12, Ø11	80
HGW35CC	34	29	48	7.5	100	112.4	88	82	62	M10	Ø14×12, Ø11	80
HGW45CC	45	38	60	9.5	120	139.4	97	100	80	M12	Ø20×17, Ø14	105

1. 제수는 하이핀 HG 계열(HGW□□CC)과 제품 시리 즈 규격서 공란 공란 표준입니다.
2. 날개 두께, 레일을 고려는 볼록 마루 홈, 인쿠 홀, 설치의 '상단 장치이기 입력 인하세 그림습니다.
3. 날개 나사는 위하세로 접이 있어 위에서도 작하세서도 볼트로 고정할 수 있습니다.
4. 레일 끝에서 첫 구멍까지 거리는 주문 장하이기 참조 넣기 입력합니다.
5. CHANGHO INC (changhoinc.com) · 홈페이 정확한 자유롭게 보고 고객도 입니다.

CHANGHO INC 장호종합기계 · changhoinc.com

HGH15CA LM 가이드 블록(날개 없는 각진 블록) (그림 축척은 종이에 맞춤 — 치수 숫자가 기준)

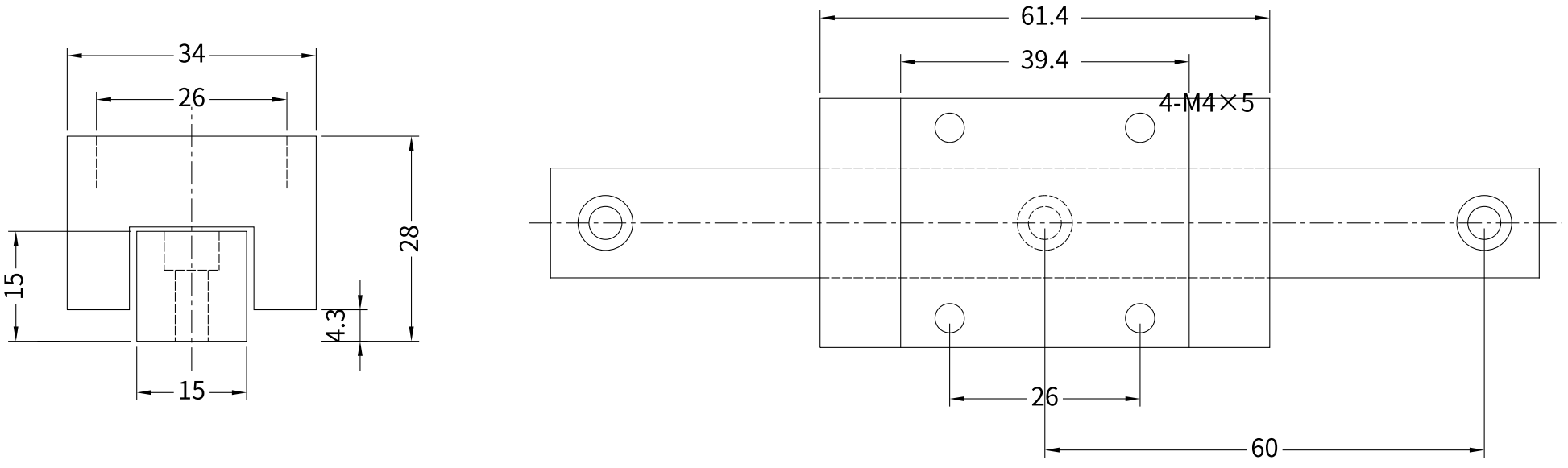

레일 구멍 ⌀7.5×5.3 자리파기 / ⌀4.5 관통

HGH15CA 레일 폭 15 · 조립 높이 28

CHANGHO INC (changhoinc.com) - 출처를 밝히면 자유롭게 쓰고 고쳐도 됩니다

HGH20CA LM 가이드 블록(날개 없는 각진 블록) (그림 축척은 종이에 맞춤 — 치수 숫자가 기준)

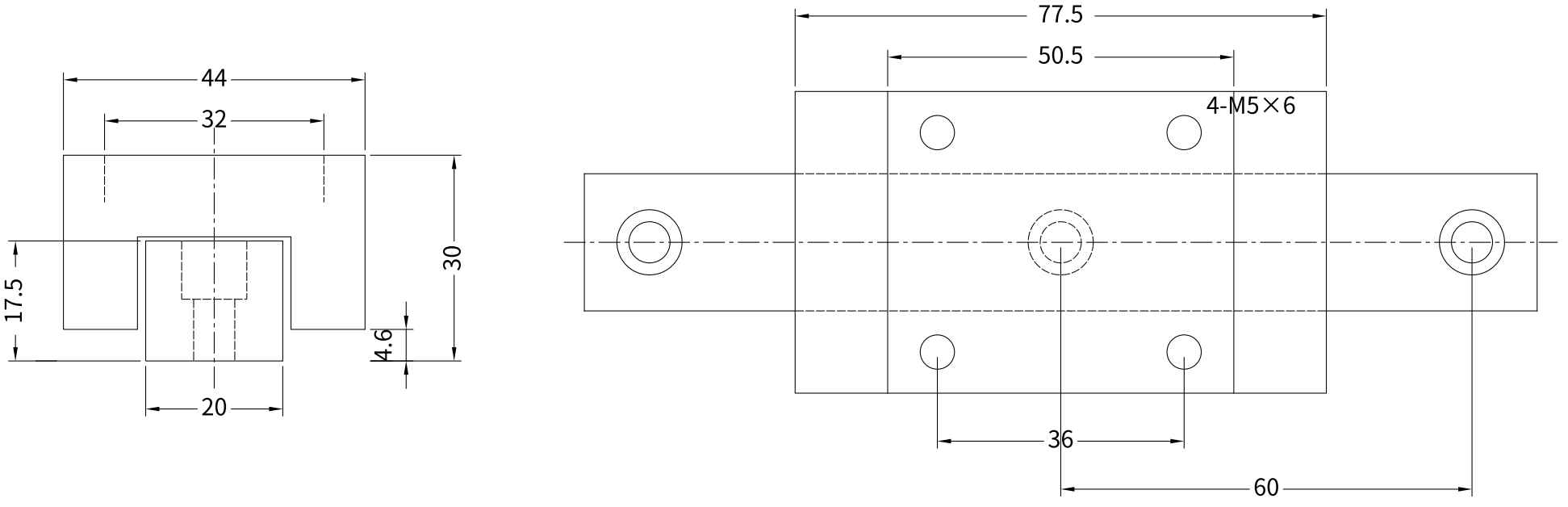

레일 구멍 ⌀9.5×8.5 자리파기 / ⌀6 관통

HGH20CA 레일 폭 20 · 조립 높이 30

CHANGHO INC (changhoinc.com) - 출처를 밝히면 자유롭게 쓰고 고쳐도 됩니다

HGH25CA LM 가이드 블록(날개 없는 각진 블록) (그림 축척은 종이에 맞춤 — 치수 숫자가 기준)

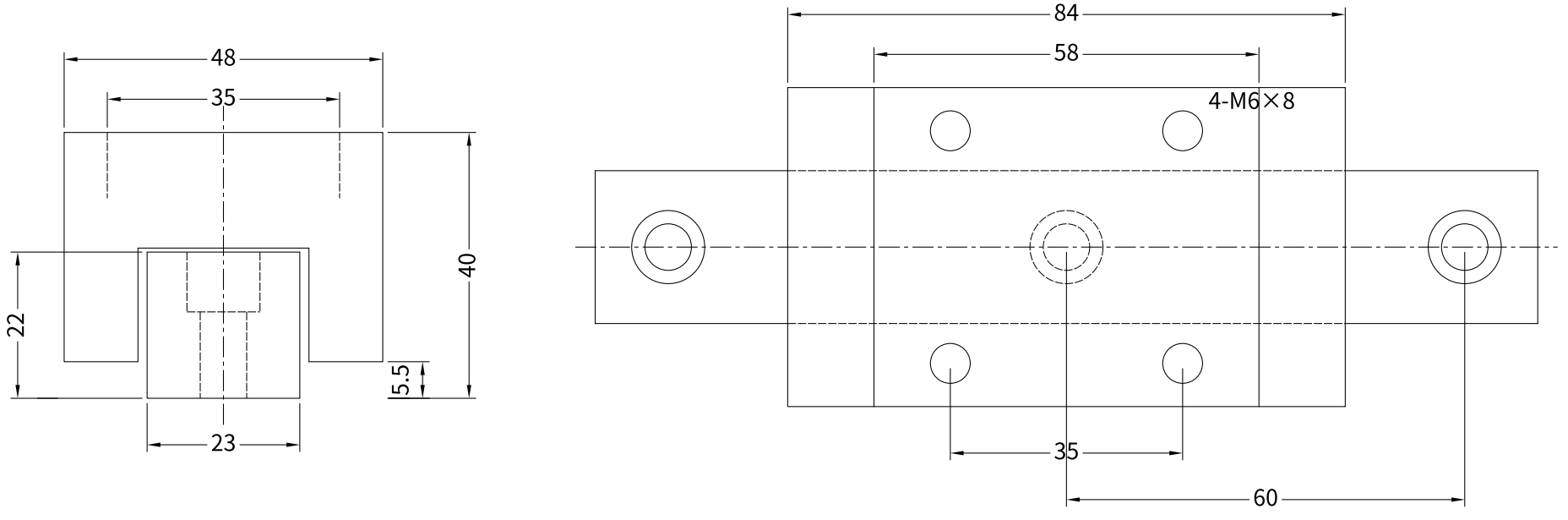

레일 구멍 ⌀11×9 자리파기 / ⌀7 관통

HGH25CA 레일 폭 23 · 조립 높이 40

CHANGHO INC (changhoinc.com) - 출처를 밝히면 자유롭게 쓰고 고쳐도 됩니다

HGH30CA LM 가이드 블록(날개 없는 각진 블록) (그림 축척은 종이에 맞춤 — 치수 숫자가 기준)

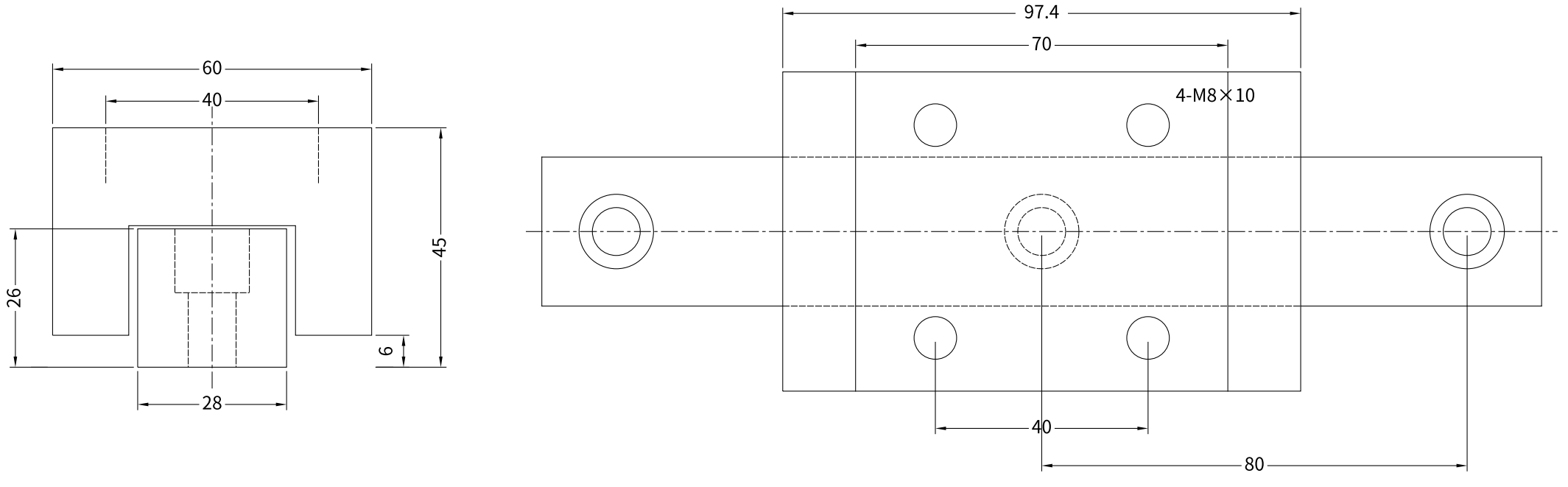

레일 구멍 ⌀14×12 자리파기 / ⌀9 관통

HGH30CA 레일 폭 28 · 조립 높이 45

CHANGHO INC (changhoinc.com) - 출처를 밝히면 자유롭게 쓰고 고쳐도 됩니다

HGH35CA LM 가이드 블록(날개 없는 각진 블록) (그림 축척은 종이에 맞춤 — 치수 숫자가 기준)

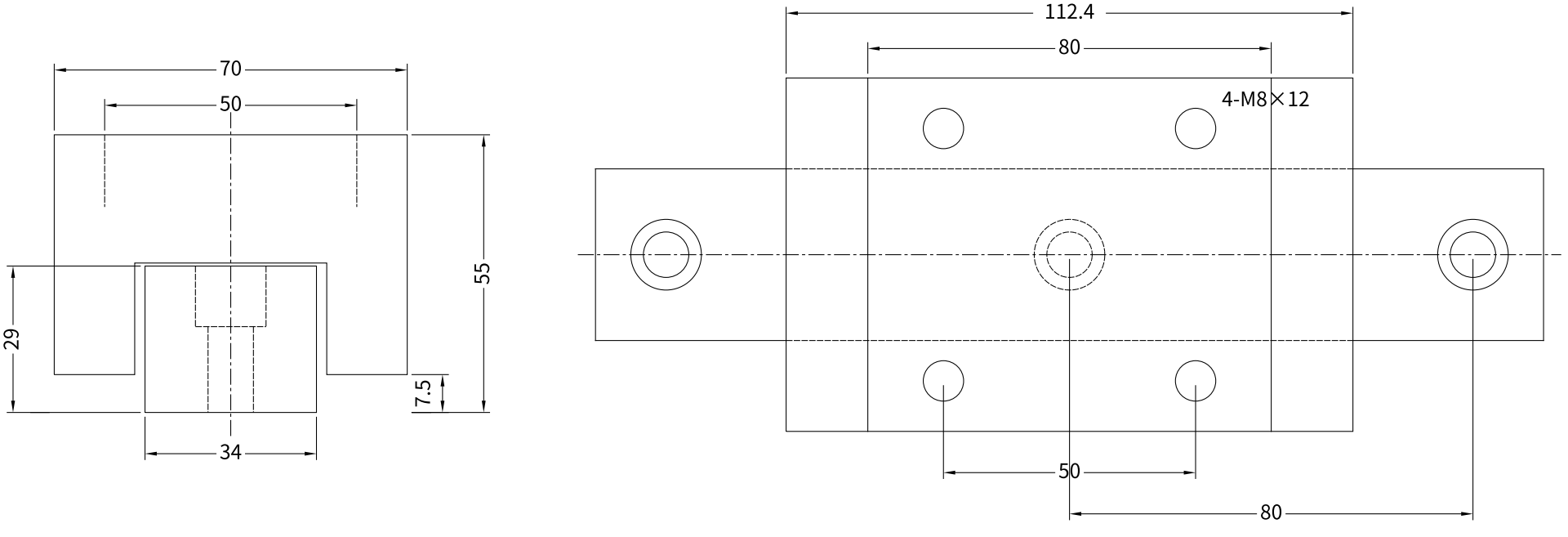

레일 구멍 ⌀14×12 자리파기 / ⌀9 관통

HGH35CA 레일 폭 34 · 조립 높이 55

CHANGHO INC (changhoinc.com) - 출처를 밝히면 자유롭게 쓰고 고쳐도 됩니다

HGH45CA LM 가이드 블록(날개 없는 각진 블록) (그림 축척은 종이에 맞춤 — 치수 숫자가 기준)

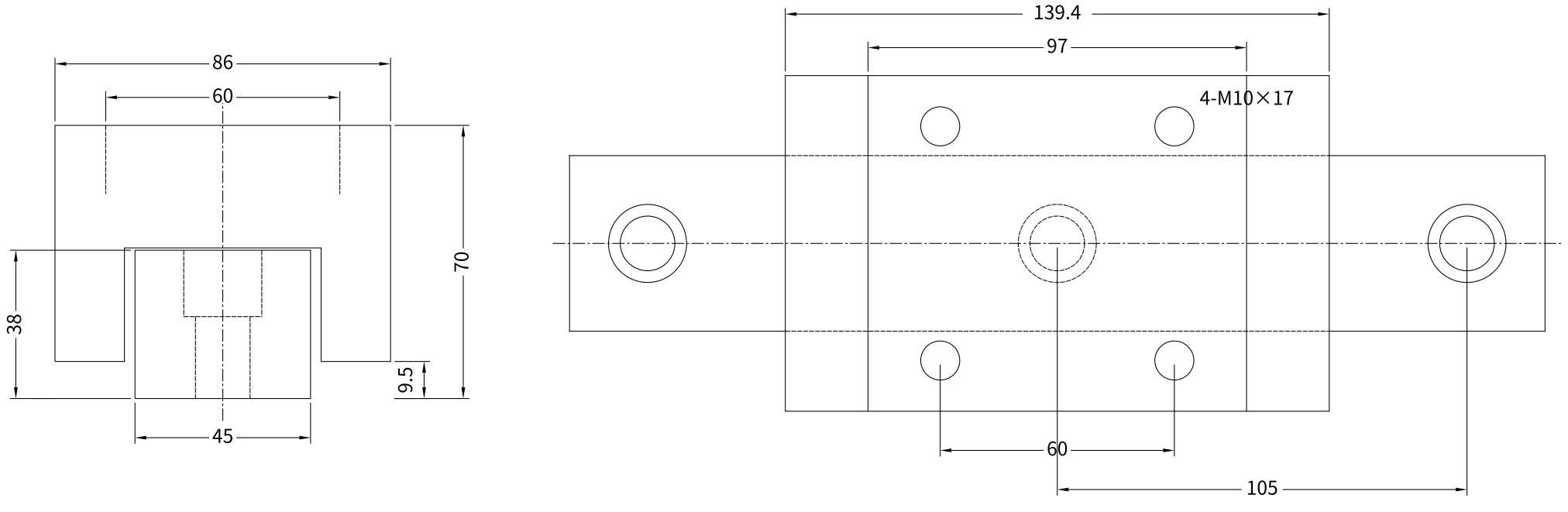

레일 구멍 ⌀20×17 자리파기 / ⌀14 관통

HGH45CA 레일 폭 45 · 조립 높이 70

CHANGHO INC (changhoinc.com) - 출처를 밝히면 자유롭게 쓰고 고쳐도 됩니다

HGW15CC LM 가이드 블록(날개 달린 블록) (그림 축척은 종이에 맞춤 — 치수 숫자가 기준)

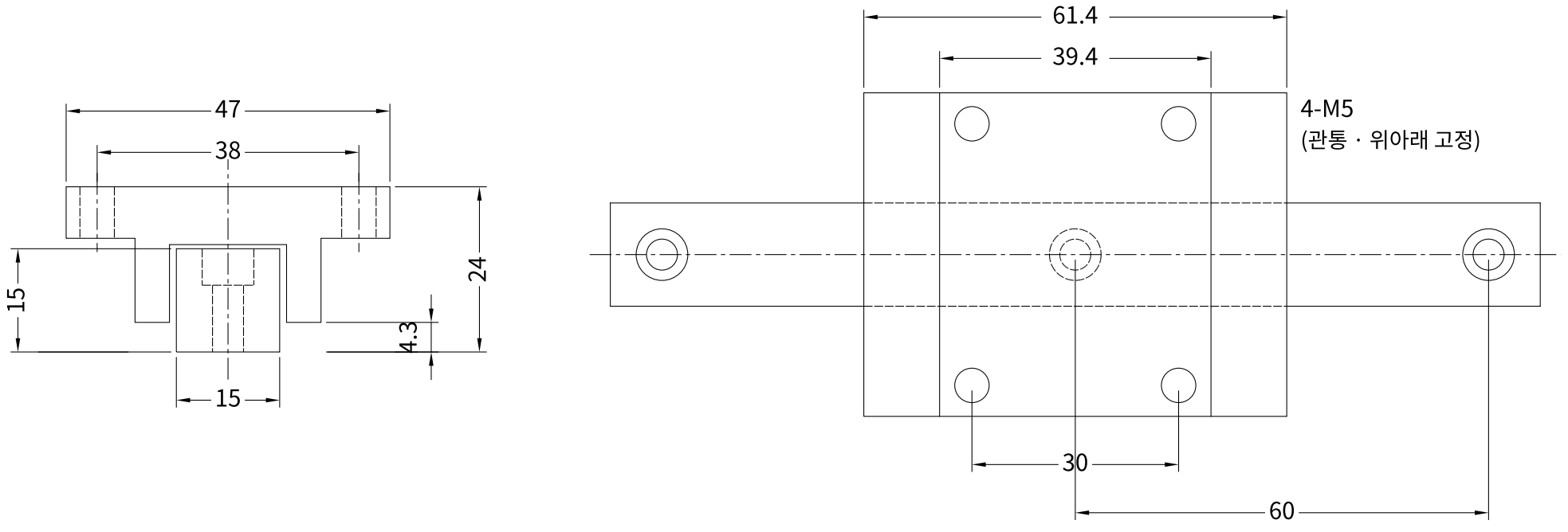

HGW15CC 레일 폭 15 · 조립 높이 24

레일 구멍 Ø7.5×5.3 자리파기 / Ø4.5 관통

CHANGHO INC (changhoinc.com) - 출처를 밝히면 자유롭게 쓰고 고쳐도 됩니다

HGW20CC LM 가이드 블록(날개 달린 블록) (그림 축척은 종이에 맞춤 — 치수 숫자가 기준)

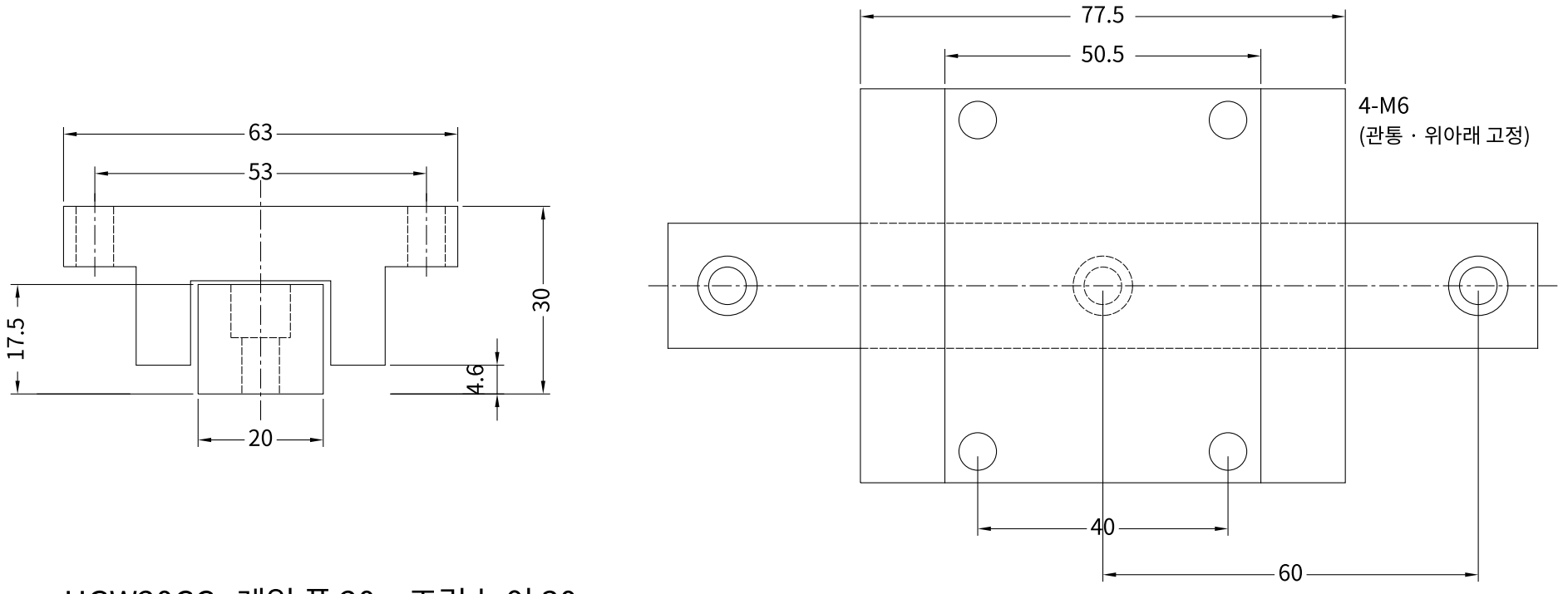

HGW20CC 레일 폭 20 · 조립 높이 30

레일 구멍 Ø9.5×8.5 자리파기 / Ø6 관통

CHANGHO INC (changhoinc.com) - 출처를 밝히면 자유롭게 쓰고 고쳐도 됩니다

HGW25CC LM 가이드 블록(날개 달린 블록) (그림 축척은 종이에 맞춤 — 치수 숫자가 기준)

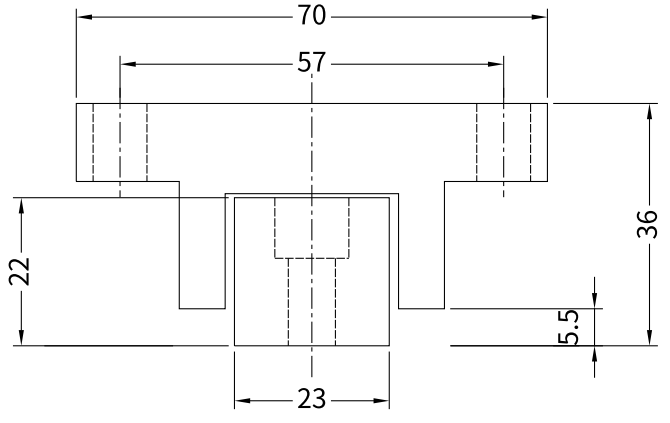

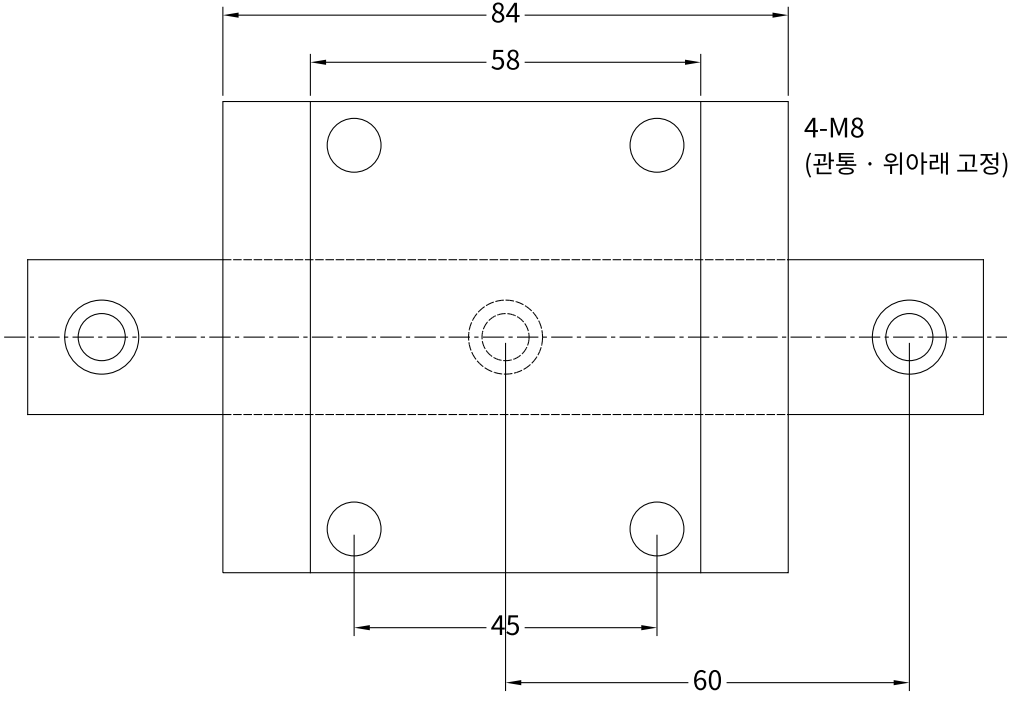

HGW25CC 레일 폭 23 · 조립 높이 36

레일 구멍 ⌀11×9 자리파기 / ⌀7 관통

CHANGHO INC (changhoinc.com) - 출처를 밝히면 자유롭게 쓰고 고쳐도 됩니다

HGW30CC LM 가이드 블록(날개 달린 블록) (그림 축척은 종이에 맞춤 — 치수 숫자가 기준)

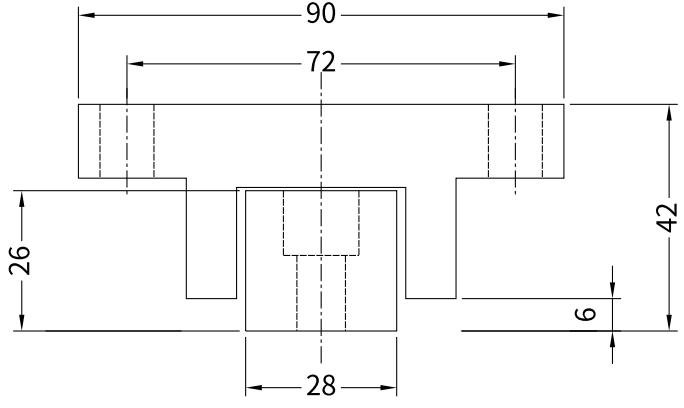

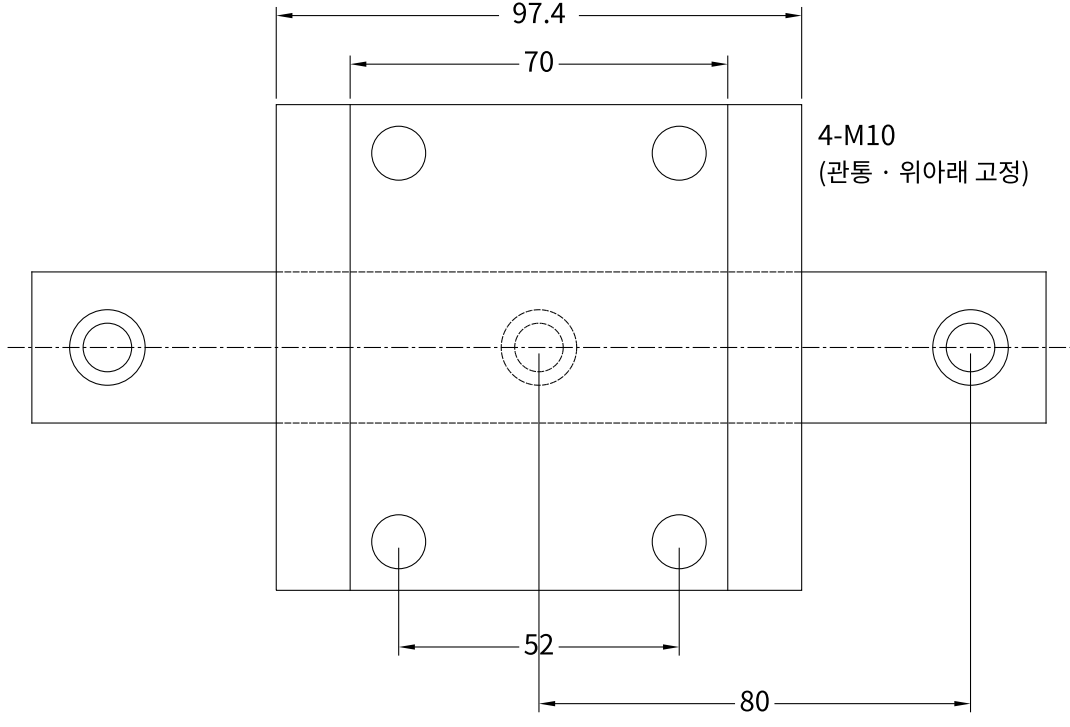

HGW30CC 레일 폭 28 · 조립 높이 42

레일 구멍 ⌀14×12 자리파기 / ⌀9 관통

CHANGHO INC (changhoinc.com) - 출처를 밝히면 자유롭게 쓰고 고쳐도 됩니다

HGW35CC LM 가이드 블록(날개 달린 블록) (그림 축척은 종이에 맞춤 — 치수 숫자가 기준)

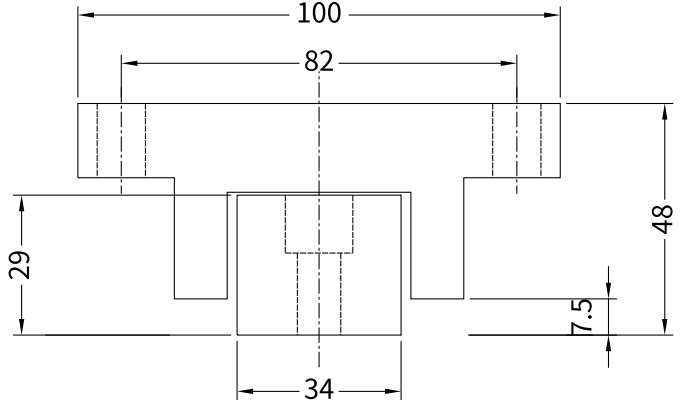

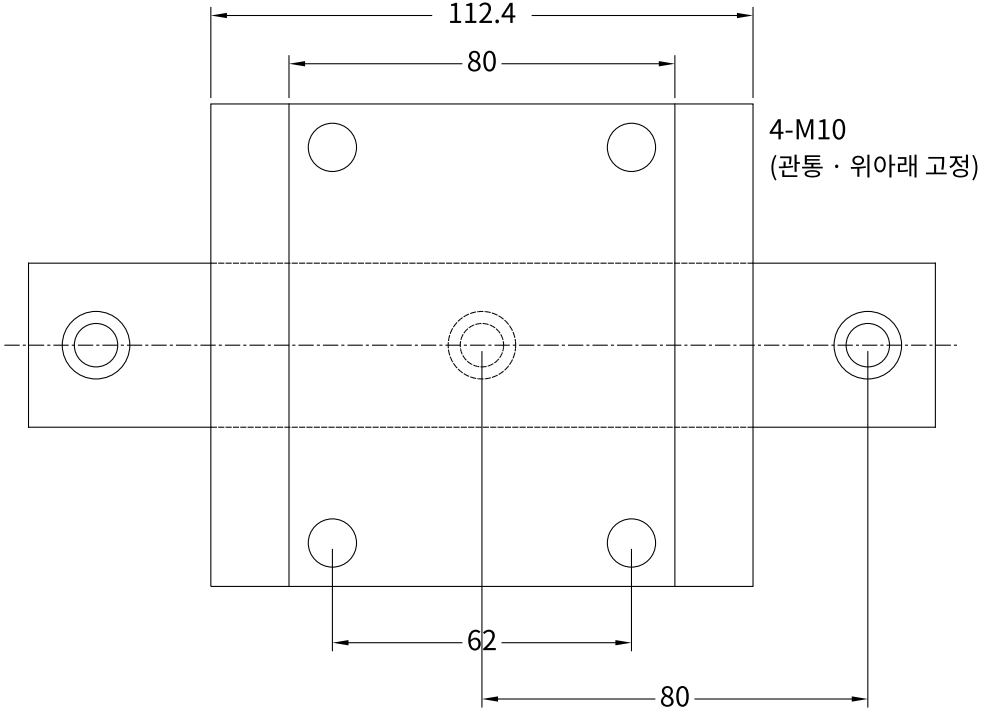

HGW35CC 레일 폭 34 · 조립 높이 48

레일 구멍 ⌀14×12 자리파기 / ⌀9 관통

CHANGHO INC (changhoinc.com) - 출처를 밝히면 자유롭게 쓰고 고쳐도 됩니다

HGW45CC LM 가이드 블록(날개 달린 블록) (그림 축척은 종이에 맞춤 — 치수 숫자가 기준)

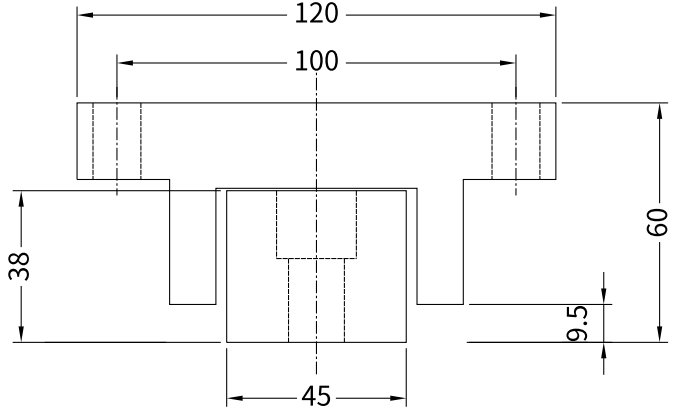

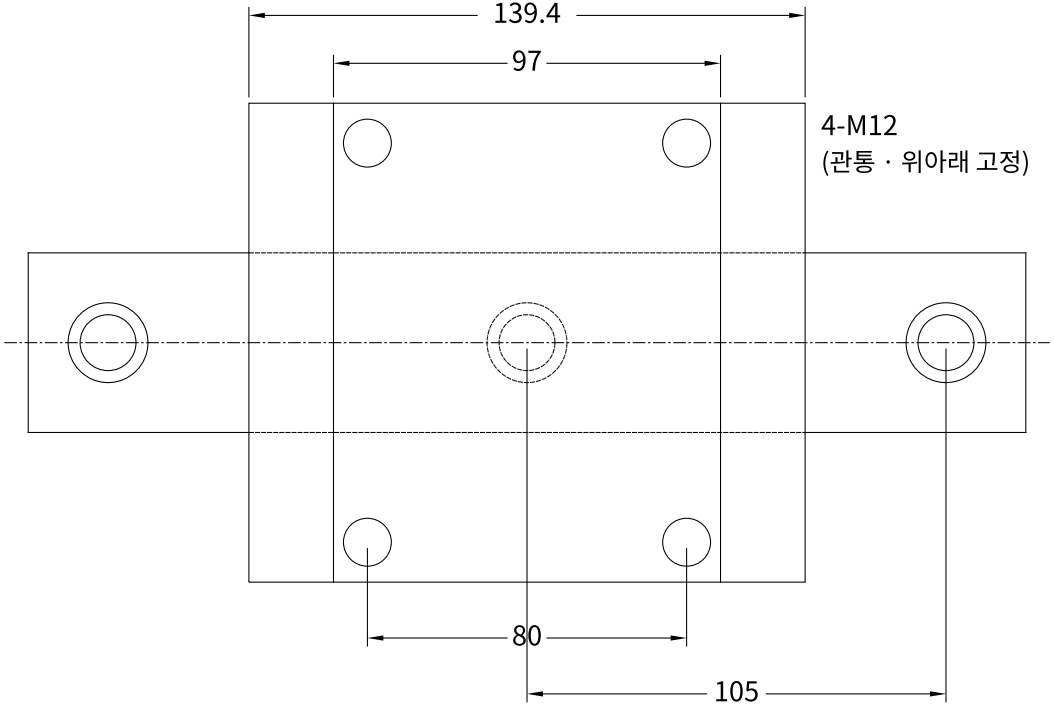

HGW45CC 레일 폭 45 · 조립 높이 60

레일 구멍 ⌀20×17 자리파기 / ⌀14 관통

CHANGHO INC (changhoinc.com) - 출처를 밝히면 자유롭게 쓰고 고쳐도 됩니다