리니어 부싱 계열 전체 — 오픈형 유니트 SBR16~SBR50 (7) · 축 받침 레일 SBR16~SBR50 (7) · 닫힌형 유니트 SC8~SC50 (11) · 둥근 볼부시 LM6UU~LM50UU (12)

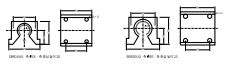

SBR16UU 축 Ø16 · 축 중심 높이 26

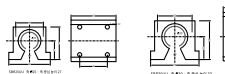

SBR20UU 축 Ø20 · 축 중심 높이 28

SBR25UU 축 Ø25 · 축 중심 높이 37

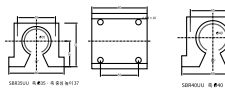

SBR30UU 축 Ø30 · 축 중심 높이 42



SBR35UU 축 Ø35 · 축 중심 높이 37

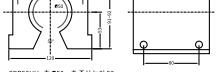

SBR40UU 축 Ø40 · 축 중심 높이 42

SBR50UU 축 Ø50 · 축 중심 높이 53

오픈형 알루미늄 케이스 유니트 SCB~SC50 — 치수표 (단위 mm)

번호	축경	축 중심 높이	폭	높이	길이	나사 간격(폭)	나사 간격(길이)	장착 볼트	볼트머리
SCB12	8	12	38	22	30	24	M4 tap	M3	UNBUH
SC13H3	10	13	40	25	35	28	M5 tap	M4	UNBUH
SC13UU	12	15	42	28~29	36	30.5	M5 tap	M4	UNBUH
SC13H4	13	15	44	30	40	33	M5 tap	M4	UNBUH
SC16UU	16	20	52	35~36	50	42	M6 tap	M5	UNBUH
SC20H4	20	25	64	41~42	55	45	M6 tap	M5	UNBUH
SC20UU	20	28	76	51.5	67	54	M8 tap	M6	UNBUH
SC20H3	20	28	78	54.5	72	59	M8 tap	M6	UNBUH
SC30UU	30	36	90	66	90	70	M8 tap	M8	UNBUH
SC40UU	40	42	114	76	110	90	M10 tap	M8	UNBUH
SC50UU	50	52	150	102~103	150	130	M10 tap	M8	UNBUH

1. 치수는 두 회사 카탈로그에서 상위 값만 골랐습니다.
2. SBR30 계열은 표준 M8 볼트 기준입니다. 볼트 머리 높이가 다르면 장착 깊이가 달라집니다.
3. 레일 가공이 끝나면 같은 부싱이 여러 군데에 그대로 들어갑니다.
4. 이 제품은 한국 산업용 유니트입니다. 수입산 치수(22~24 mm 레일)와 혼동하지 마세요.

CHANGHO INC. | changhoinc.com

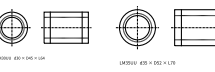

SBR16 레일 · 축 중심 높이 26



SBR20 레일 · 축 중심 높이 28



SBR25 레일 · 축 중심 높이 37

SBR30 레일 · 축 중심 높이 42

SBR35 레일 · 축 중심 높이 43

SBR50 레일 · 축 중심 높이 62

둥근 볼부시 LM6UU~LM50UU — 치수표 (단위 mm)

번호	내경 d	외경 D	길이 L
LM6UU	6	12	19
LM8UU	8	15	24
LM10UU	10	19	29
LM12UU	12	21	30
LM13UU	13	23	32
LM16UU	16	28	37
LM20UU	20	32	42
LM25UU	25	40	59
LM30UU	30	45	64
LM35UU	35	52	74
LM40UU	40	60	80
LM50UU	50	80	100

1. 내경 오차 -12㎛ 같이는 세 회사 카탈로그에서 모두 같은 값입니다.
2. 레일 규격 중 하나와 다른 레일 한쪽에 도장 한 줄이 그어져 있는 것은 LM12UU용 선반 · 특수 제작이 섞여 있다는 뜻입니다.
3. CHANGHO INC (changhoinc.com) 홈페이지 다운로드 PDF 참조.

CHANGHO INC 창호종합기계 | changhoinc.com

SBR16UU 오픈형 유니트 (그림 축척은 종이에 맞춤 — 치수 숫자가 기준)

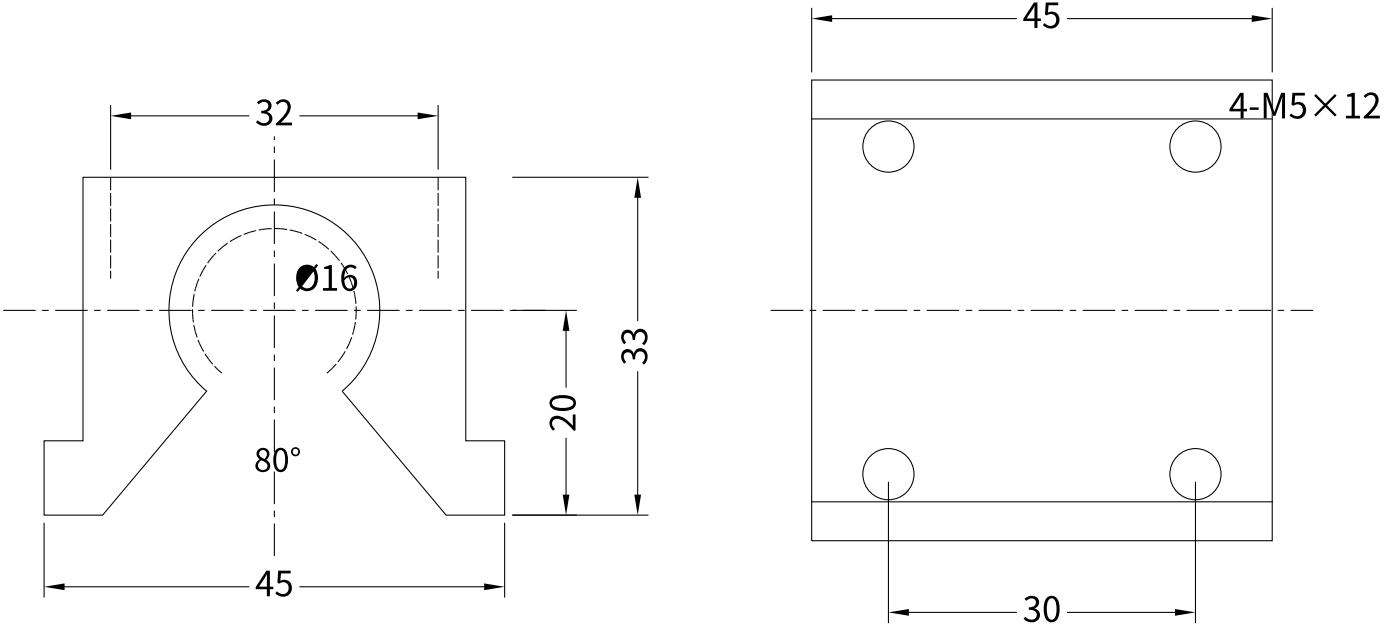

SBR16UU 축 Ø16 · 축 중심 높이 20

CHANGHO INC (changhoinc.com) - 출처를 밝히면 자유롭게 쓰고 고쳐도 됩니다

SBR20UU 오픈형 유니트 (그림 축척은 종이에 맞춤 — 치수 숫자가 기준)

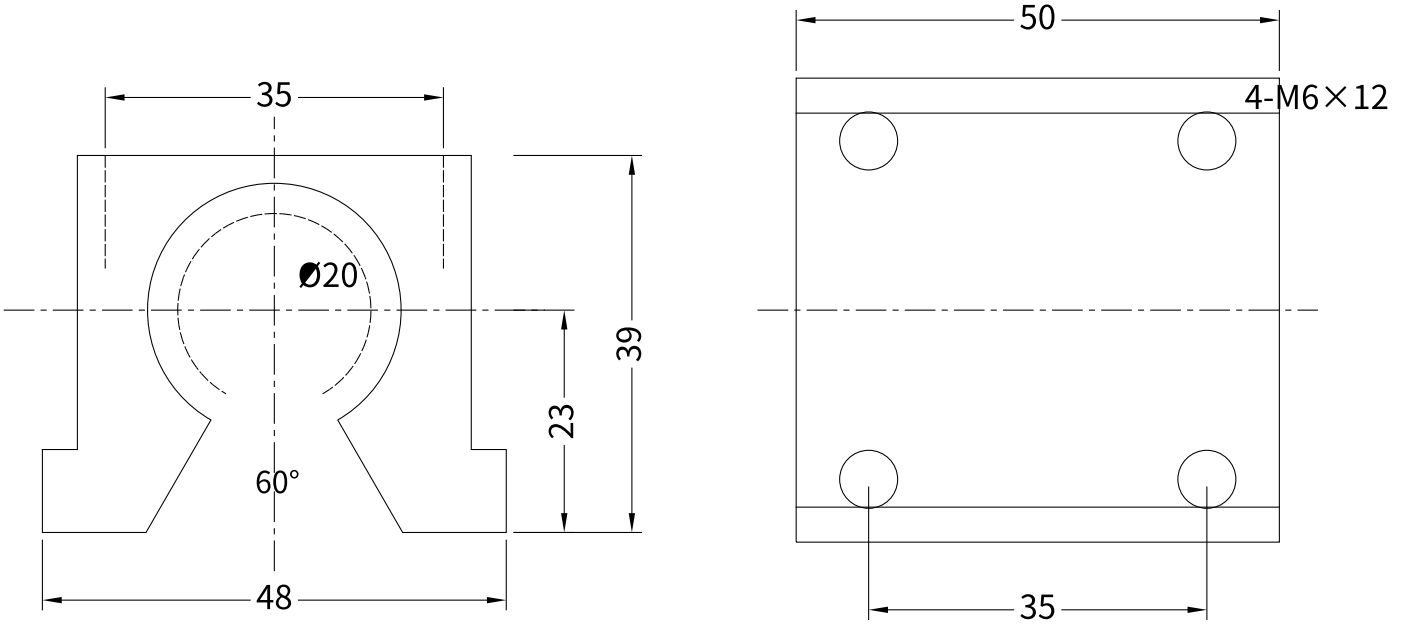

SBR20UU 축 Ø20 · 축 중심 높이 23

CHANGHO INC (changhoinc.com) - 출처를 밝히면 자유롭게 쓰고 고쳐도 됩니다

SBR25UU 오픈형 유니트 (그림 축척은 종이에 맞춤 — 치수 숫자가 기준)

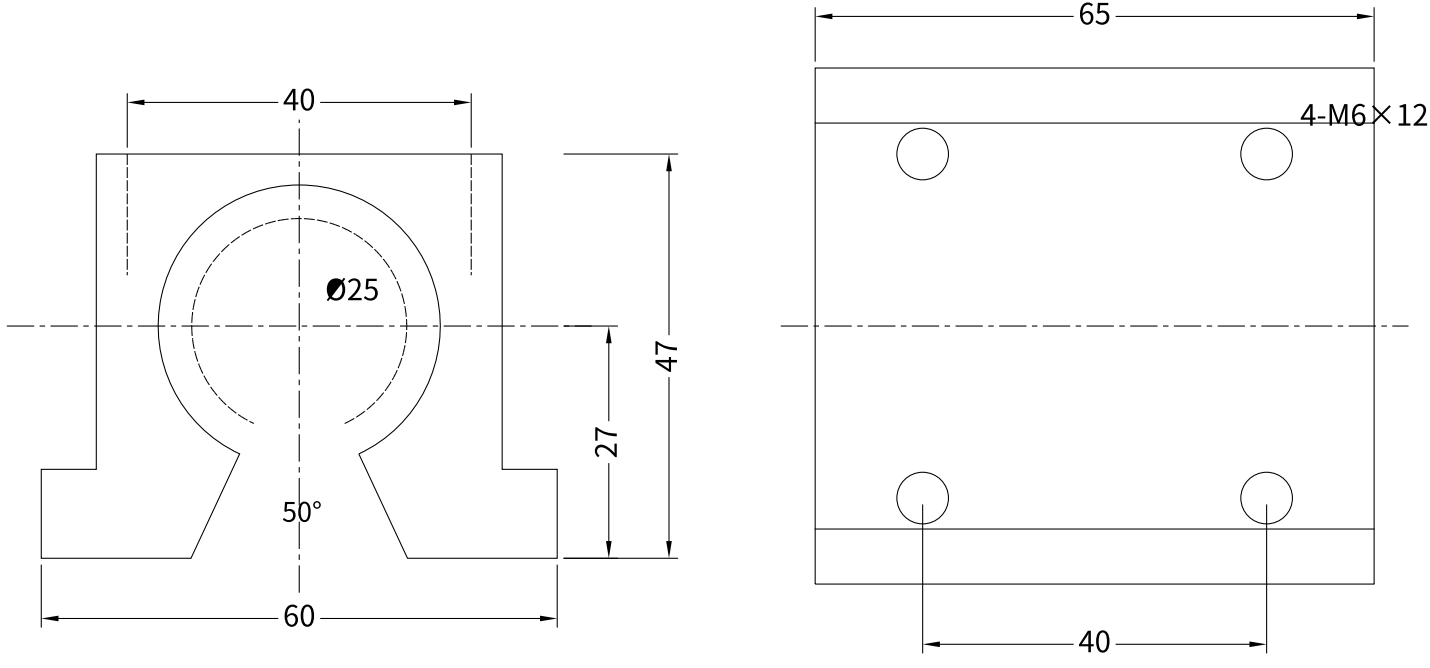

SBR25UU 축 Ø25 · 축 중심 높이 27

CHANGHO INC (changhoinc.com) - 출처를 밝히면 자유롭게 쓰고 고쳐도 됩니다

SBR30UU 오픈형 유니트 (그림 축척은 종이에 맞춤 — 치수 숫자가 기준)

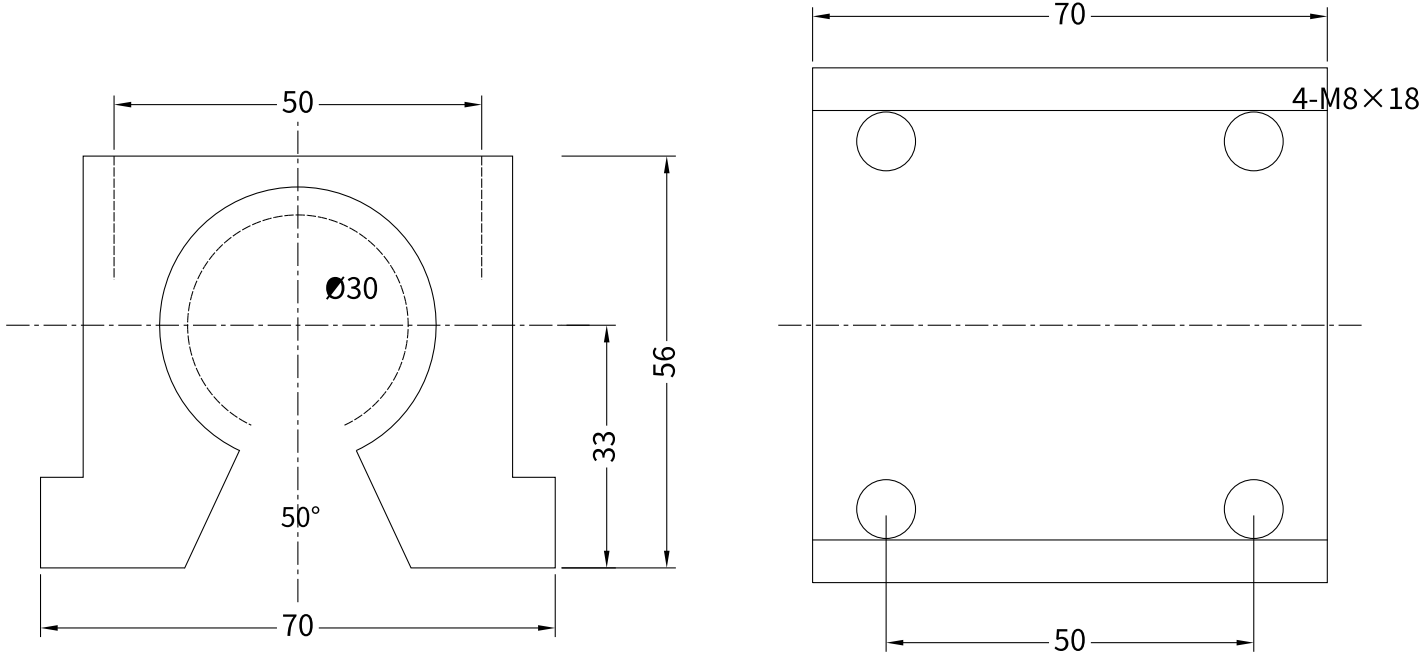

SBR30UU 축 Ø30 · 축 중심 높이 33

CHANGHO INC (changhoinc.com) - 출처를 밝히면 자유롭게 쓰고 고쳐도 됩니다

SBR35UU 오픈형 유니트 (그림 축척은 종이에 맞춤 — 치수 숫자가 기준)

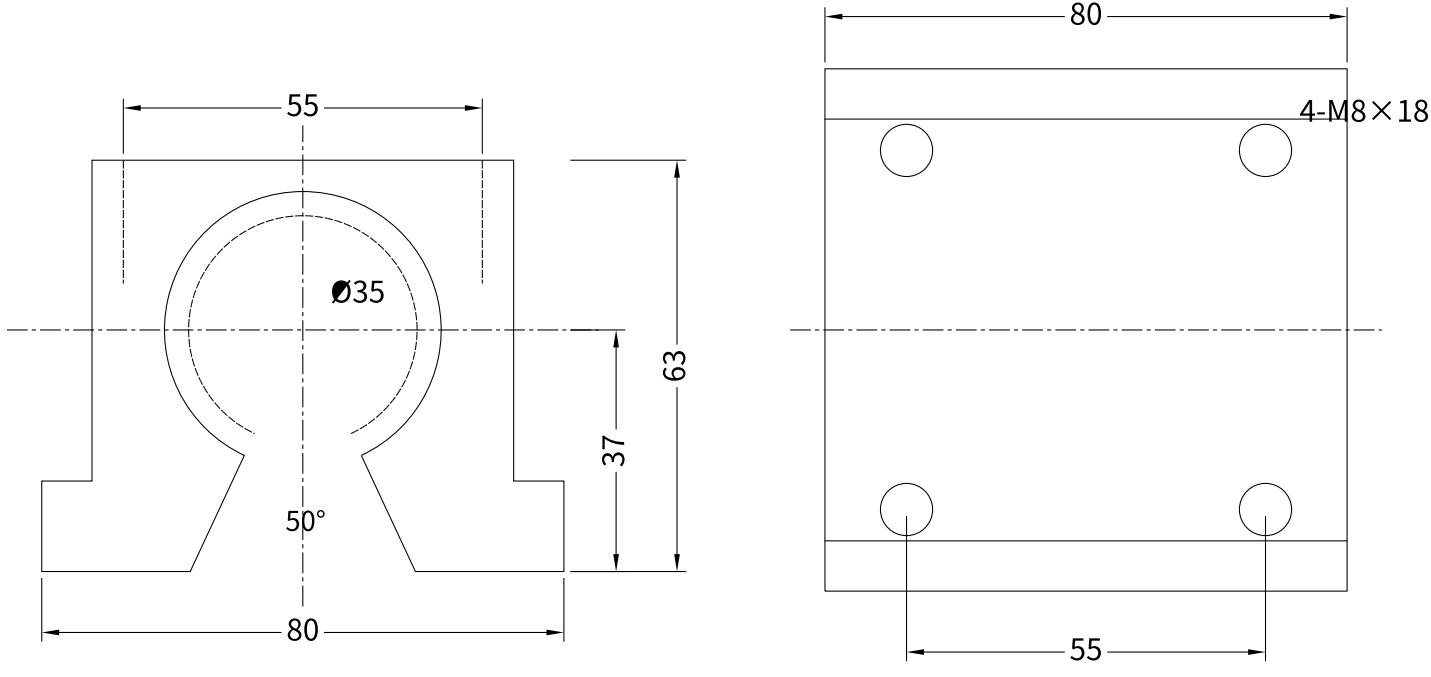

SBR35UU 축 Ø35 · 축 중심 높이 37

CHANGHO INC (changhoinc.com) - 출처를 밝히면 자유롭게 쓰고 고쳐도 됩니다

SBR40UU 오픈형 유니트 (그림 축척은 종이에 맞춤 — 치수 숫자가 기준)

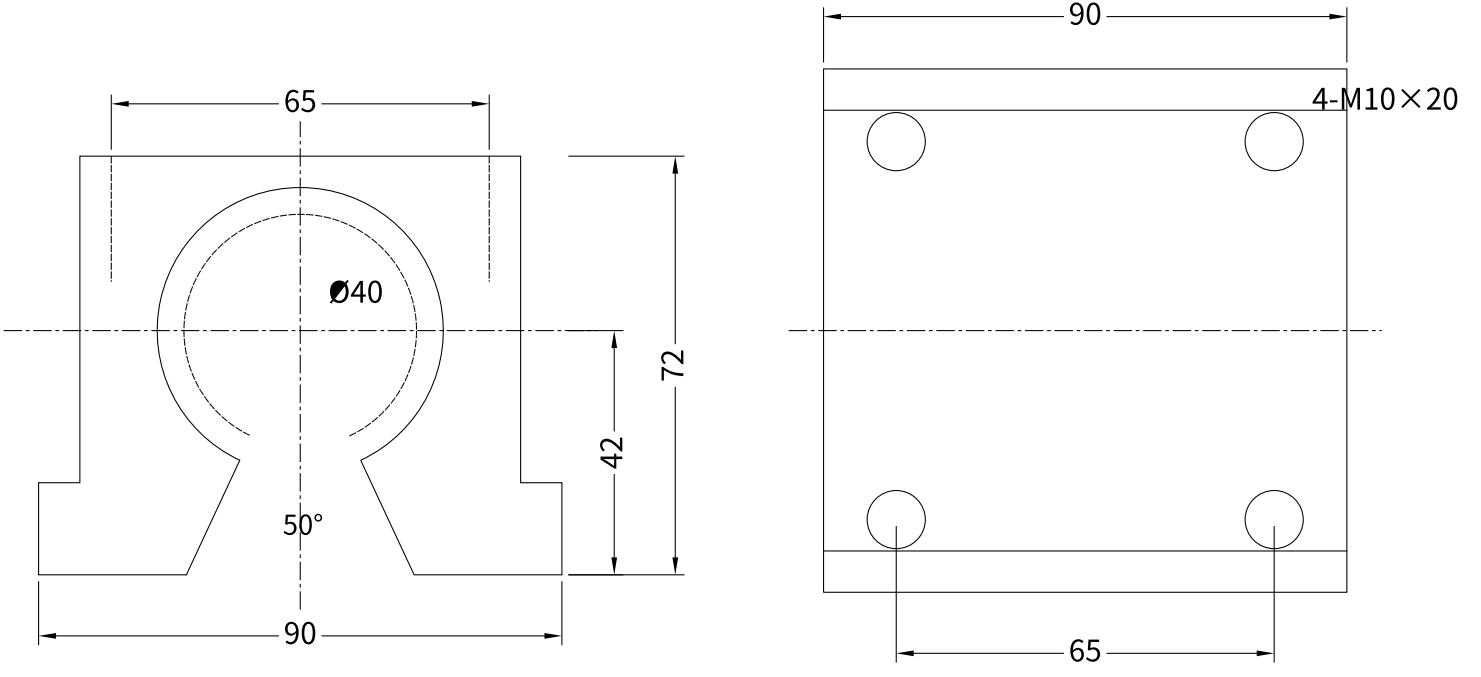

SBR40UU 축 Ø40 · 축 중심 높이 42

CHANGHO INC (changhoinc.com) - 출처를 밝히면 자유롭게 쓰고 고쳐도 됩니다

SBR50UU 오픈형 유니트 (그림 축척은 종이에 맞춤 — 치수 숫자가 기준)

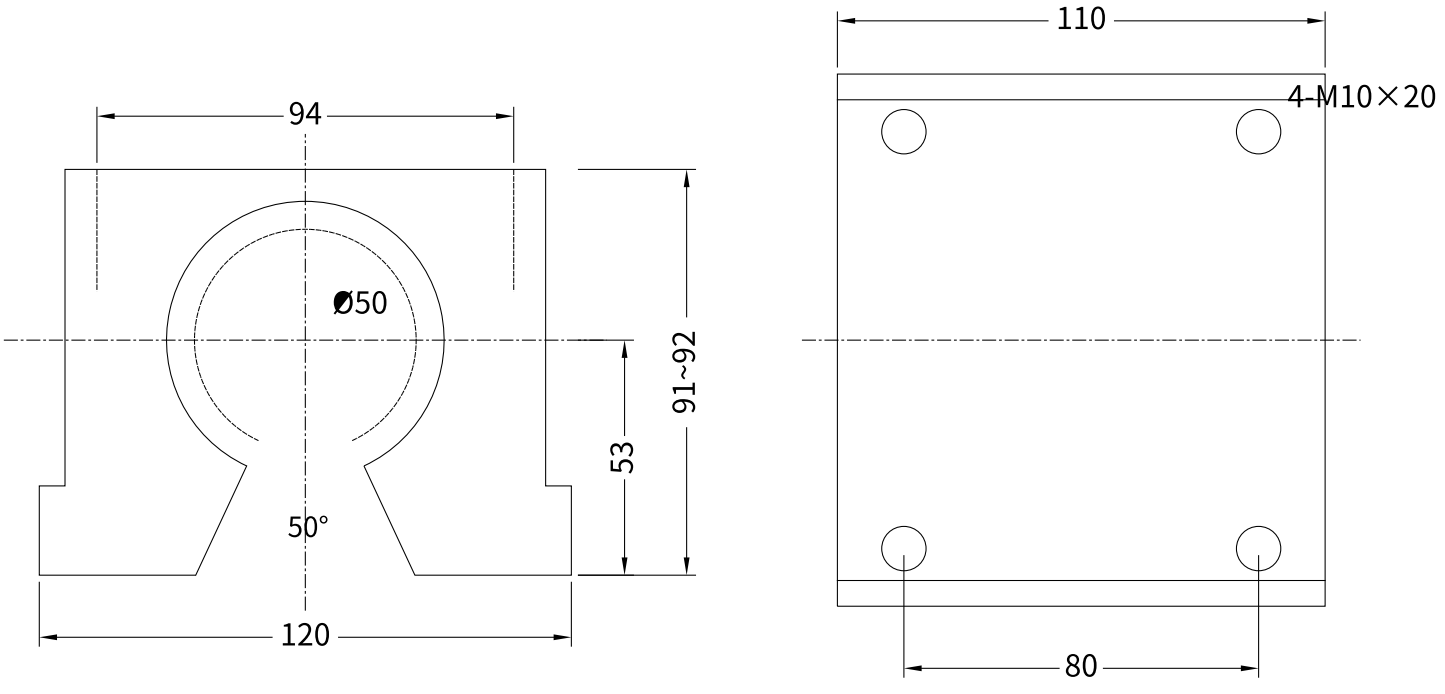

SBR50UU 축 Ø50 · 축 중심 높이 53

CHANGHO INC (changhoinc.com) - 출처를 밝히면 자유롭게 쓰고 고쳐도 됩니다

SBR16 축 받침 레일 (그림 축척은 종이에 맞춤 — 치수 숫자가 기준)

길이는 쓰는 만큼 잘라 씀

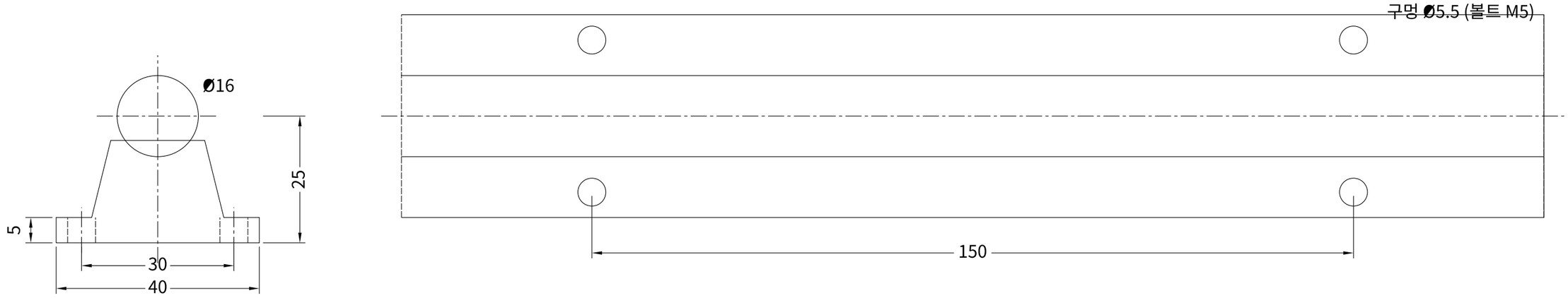

SBR16 레일 축 Ø16 · 축 중심 높이 25

CHANGHO INC (changhoinc.com) - 출처를 밝히면 자유롭게 쓰고 고쳐도 됩니다

SBR20 축 받침 레일 (그림 축척은 종이에 맞춤 — 치수 숫자가 기준)

길이는 쓰는 만큼 잘라 씀

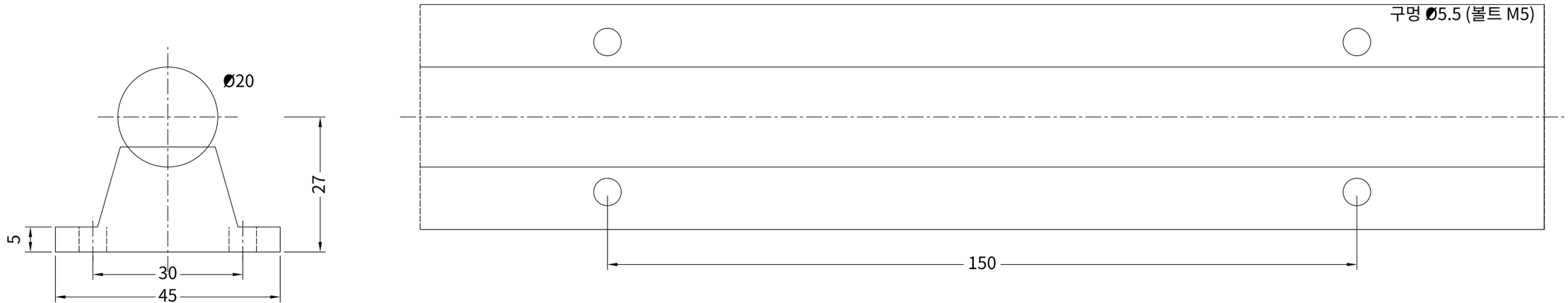

SBR20 레일 축 Ø20 · 축 중심 높이 27

CHANGHO INC (changhoinc.com) - 출처를 밝히면 자유롭게 쓰고 고쳐도 됩니다

SBR25 축 받침 레일 (그림 축척은 종이에 맞춤 — 치수 숫자가 기준)

길이는 쓰는 만큼 잘라 씀



SBR25 레일 축 Ø25 · 축 중심 높이 33

CHANGHO INC (changhoinc.com) - 출처를 밝히면 자유롭게 쓰고 고쳐도 됩니다

SBR30 축 받침 레일 (그림 축척은 종이에 맞춤 — 치수 숫자가 기준)

길이는 쓰는 만큼 잘라 씀



SBR30 레일 축 Ø30 · 축 중심 높이 37

CHANGHO INC (changhoinc.com) - 출처를 밝히면 자유롭게 쓰고 고쳐도 됩니다

SBR35 축 받침 레일 (그림 축척은 종이에 맞춤 — 치수 숫자가 기준)

길이는 쓰는 만큼 잘라 씀

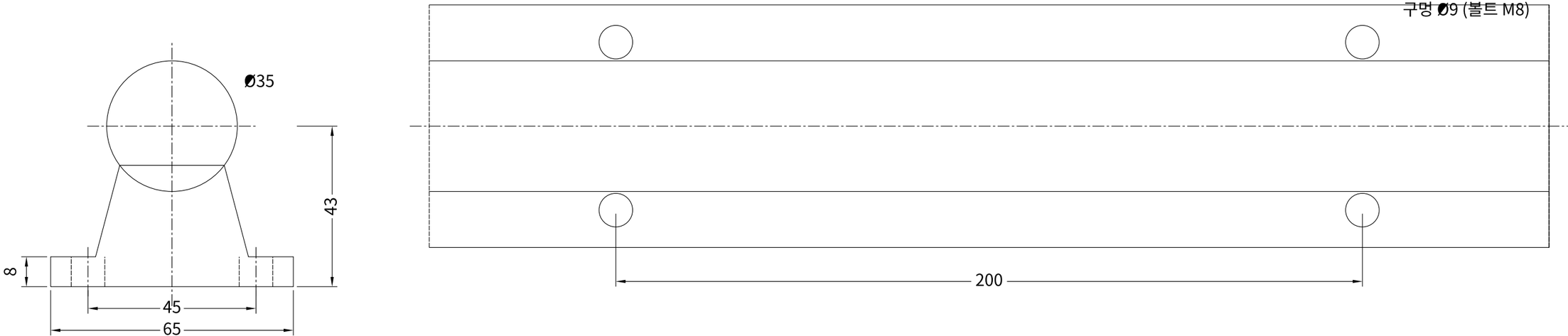

SBR35 레일 축 Ø35 · 축 중심 높이 43

CHANGHO INC (changhoinc.com) - 출처를 밝히면 자유롭게 쓰고 고쳐도 됩니다

SBR40 축 받침 레일 (그림 축척은 종이에 맞춤 — 치수 숫자가 기준)

길이는 쓰는 만큼 잘라 씀

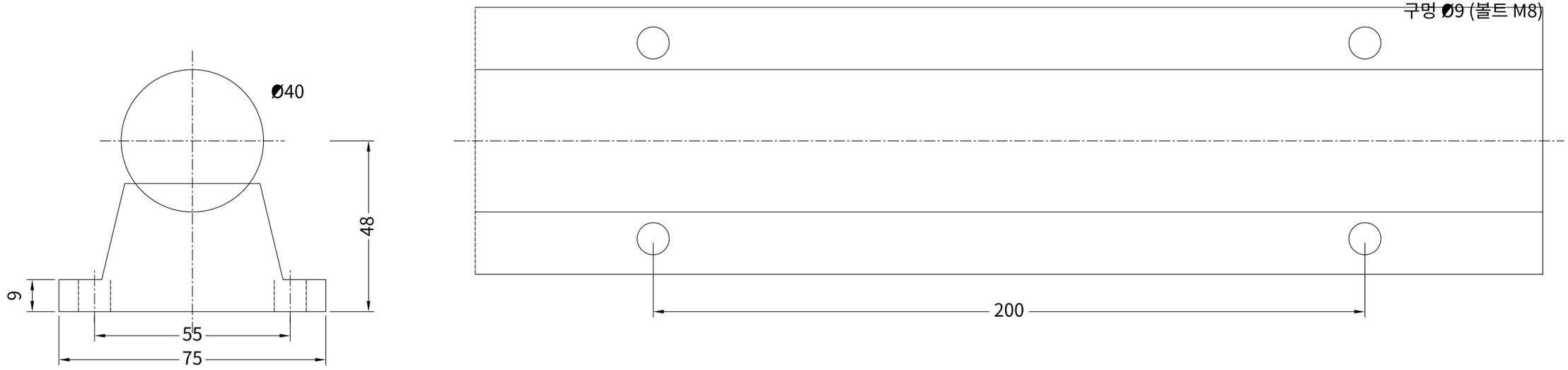

SBR40 레일 축 Ø40 · 축 중심 높이 48

CHANGHO INC (changhoinc.com) - 출처를 밝히면 자유롭게 쓰고 고쳐도 됩니다

SBR50 축 받침 레일 (그림 축척은 종이에 맞춤 — 치수 숫자가 기준)

길이는 쓰는 만큼 잘라 씀

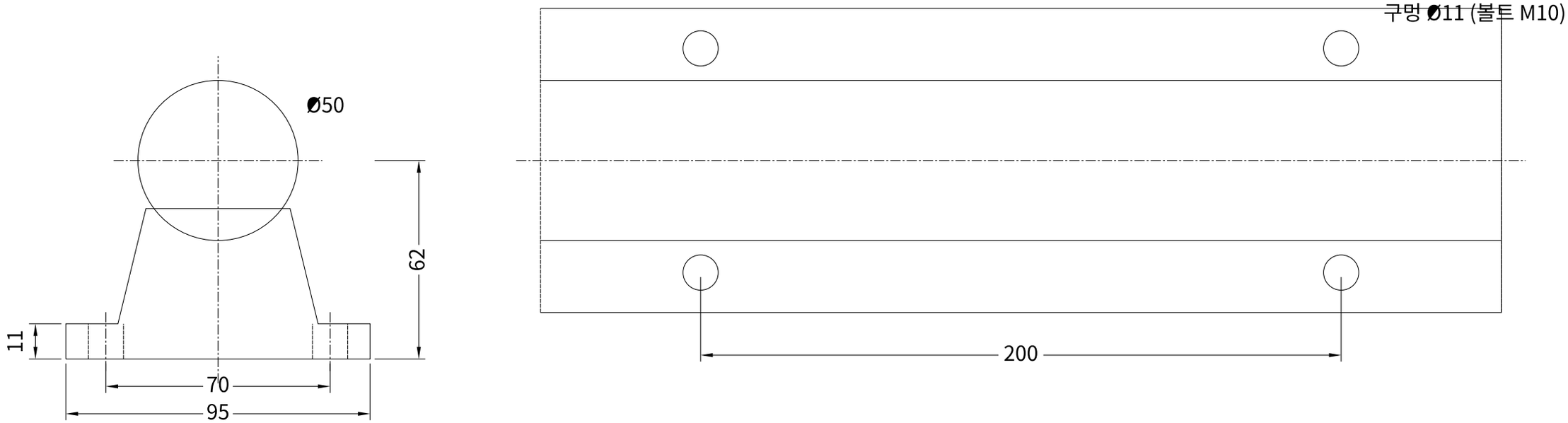

SBR50 레일 축 Ø50 · 축 중심 높이 62

CHANGHO INC (changhoinc.com) - 출처를 밝히면 자유롭게 쓰고 고쳐도 됩니다

SC8UU 닫힌형 유니트 (그림 축척은 종이에 맞춤 — 치수 숫자가 기준)

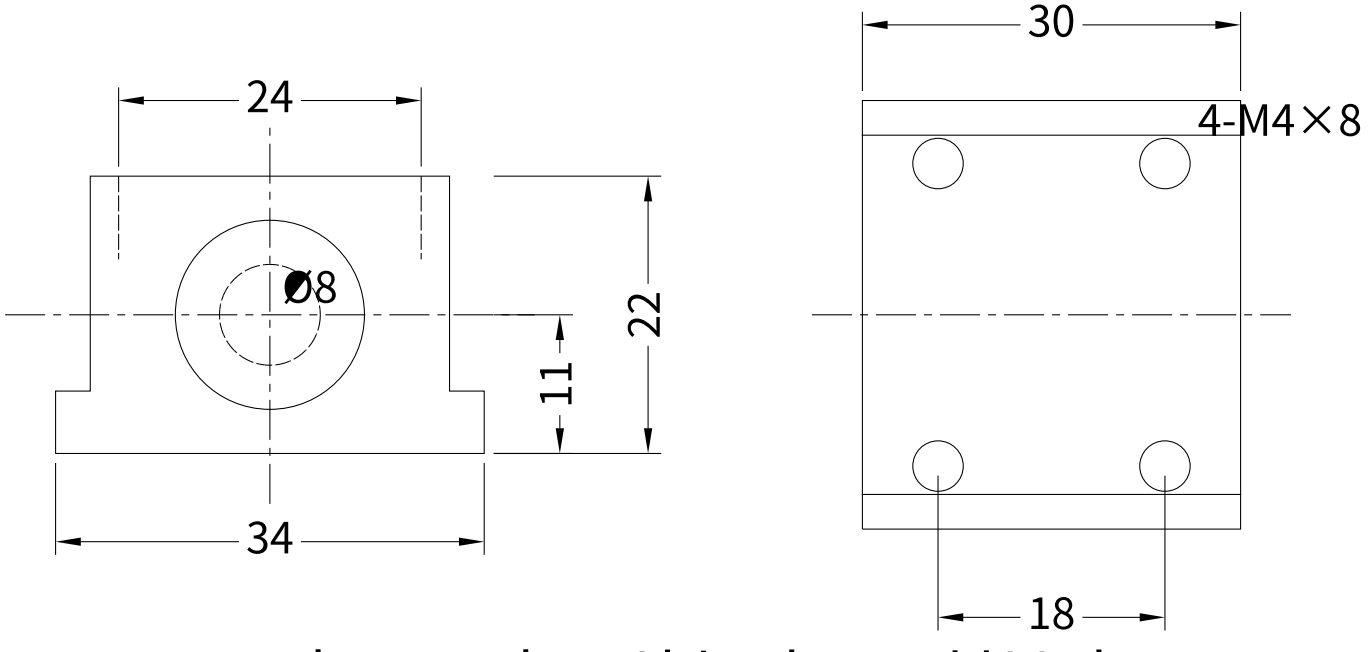

SC8UU 축 Ø8 · 축 중심 높이 11 · 볼부시 LM8UU

CHANGHO INC (changhoinc.com) - 출처를 밝히면 자유롭게 쓰고 고쳐도 됩니다

SC10UU 닫힌형 유니트 (그림 축척은 종이에 맞춤 — 치수 숫자가 기준)

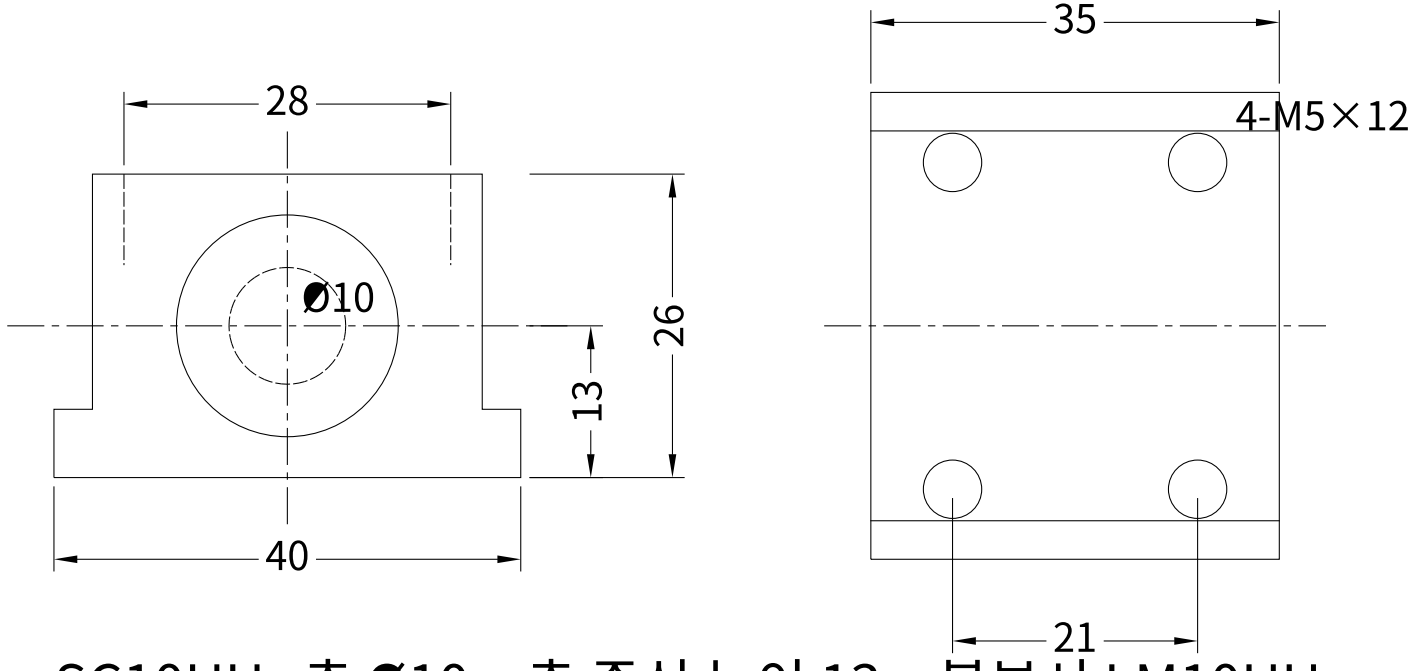

SC10UU 축 Ø10 · 축 중심 높이 13 · 볼부시 LM10UU

CHANGHO INC (changhoinc.com) - 출처를 밝히면 자유롭게 쓰고 고쳐도 됩니다

SC12UU 닫힌형 유니트 (그림 축척은 종이에 맞춤 — 치수 숫자가 기준)

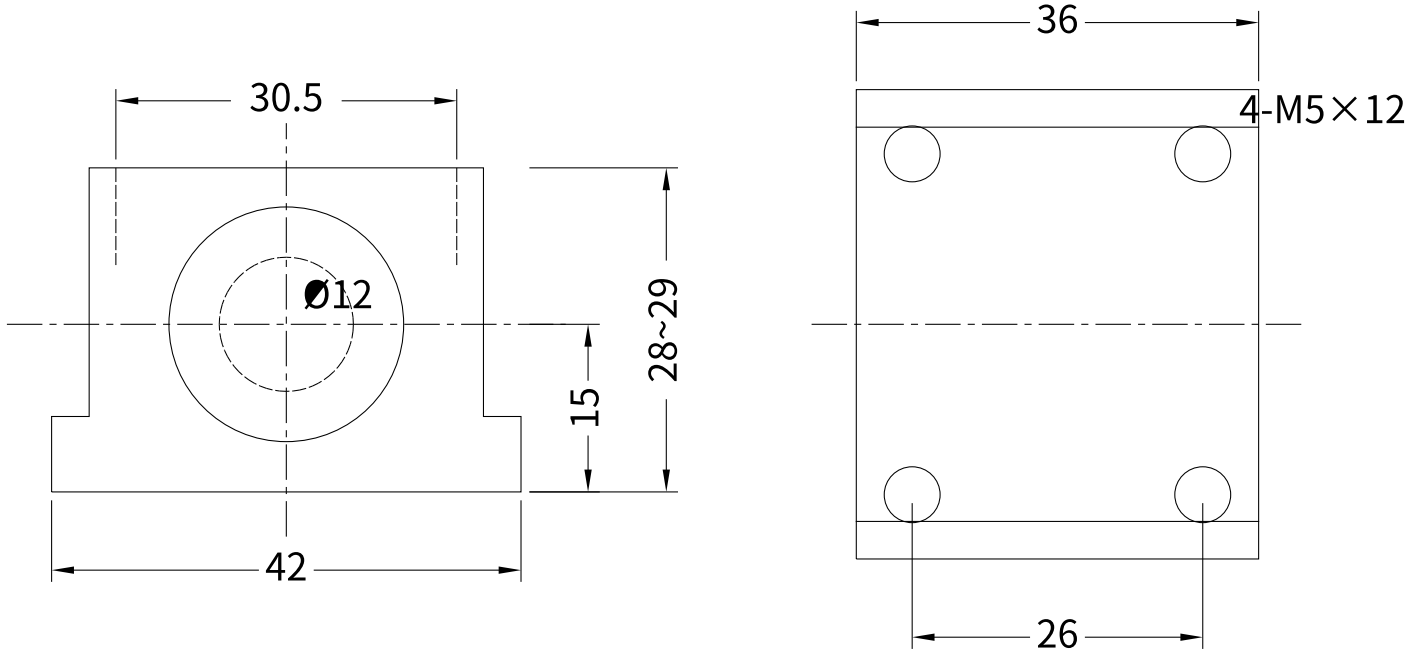

SC12UU 축 Ø12 · 축 중심 높이 15 · 볼부시 LM12UU

CHANGHO INC (changhoinc.com) - 출처를 밝히면 자유롭게 쓰고 고쳐도 됩니다

SC13UU 닫힌형 유니트 (그림 축척은 종이에 맞춤 — 치수 숫자가 기준)

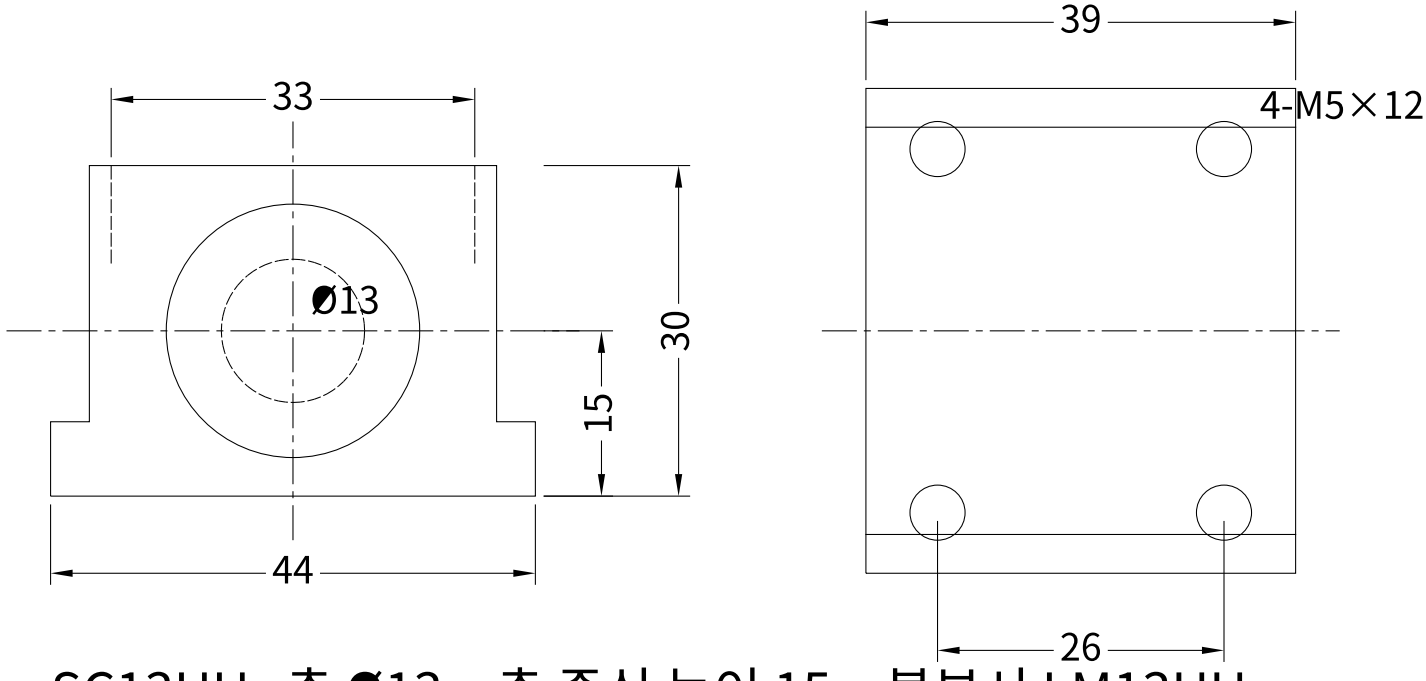

SC13UU 축 Ø13 · 축 중심 높이 15 · 볼부시 LM13UU

CHANGHO INC (changhoinc.com) - 출처를 밝히면 자유롭게 쓰고 고쳐도 됩니다

SC16UU 닫힌형 유니트 (그림 축척은 종이에 맞춤 — 치수 숫자가 기준)

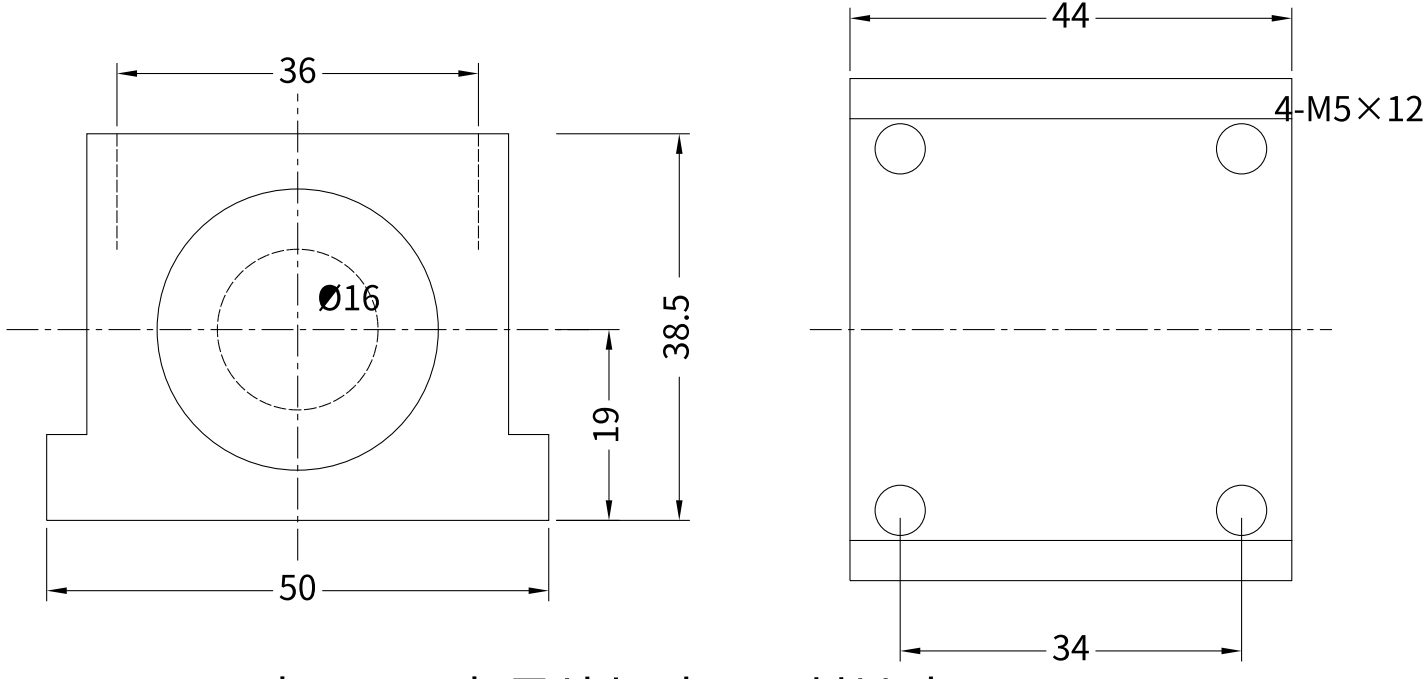

SC16UU 축 Ø16 · 축 중심 높이 19 · 볼부시 LM16UU

CHANGHO INC (changhoinc.com) - 출처를 밝히면 자유롭게 쓰고 고쳐도 됩니다

SC20UU 닫힌형 유니트 (그림 축척은 종이에 맞춤 — 치수 숫자가 기준)

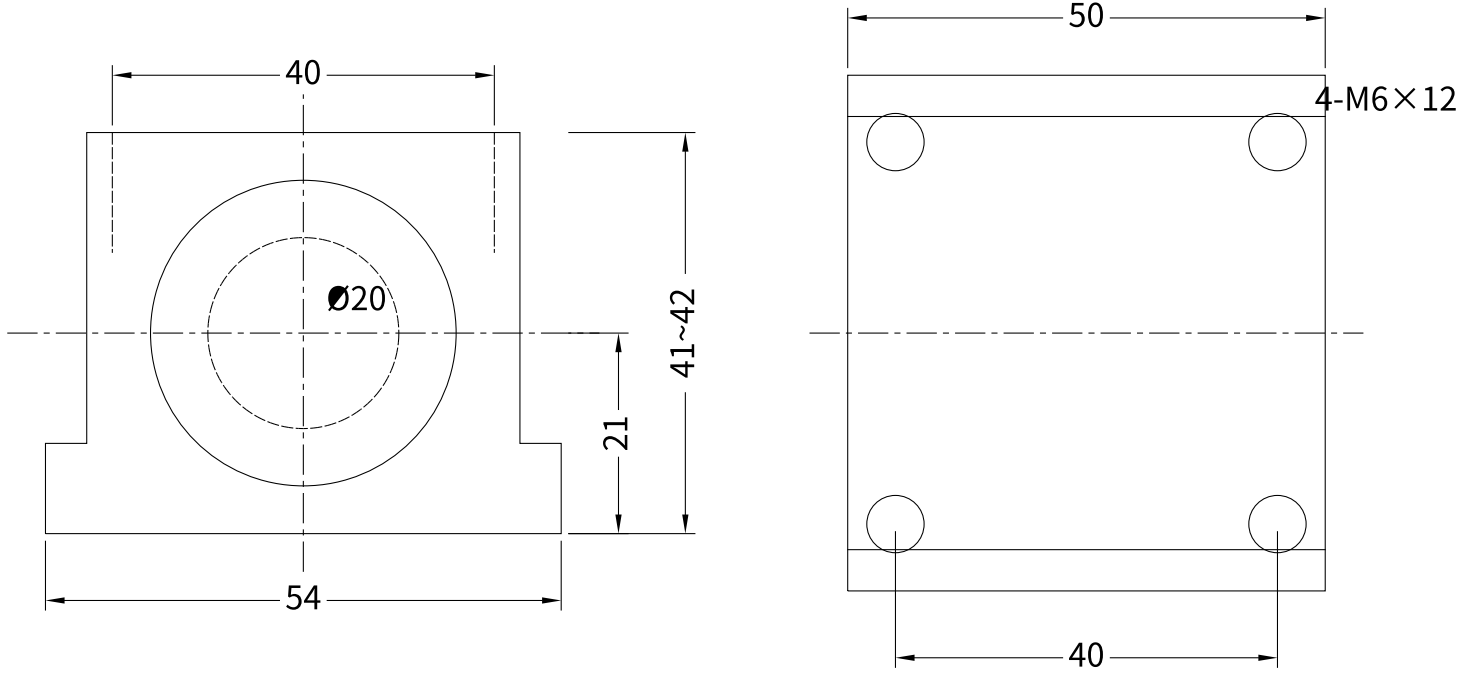

SC20UU 축 Ø20 · 축 중심 높이 21 · 볼부시 LM20UU

CHANGHO INC (changhoinc.com) - 출처를 밝히면 자유롭게 쓰고 고쳐도 됩니다

SC25UU 닫힌형 유니트 (그림 축척은 종이에 맞춤 — 치수 숫자가 기준)

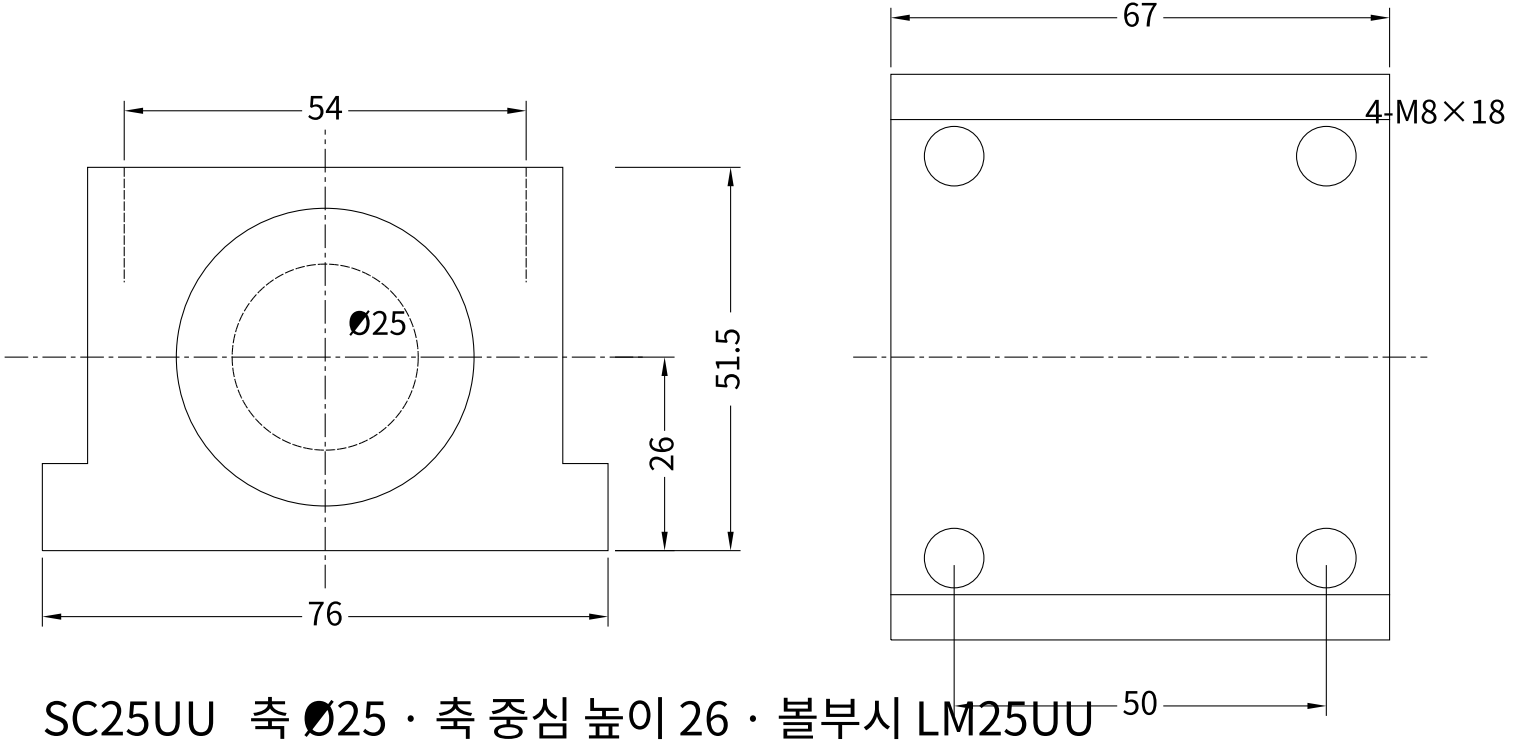

SC25UU 축 Ø25 · 축 중심 높이 26 · 볼부시 LM25UU

CHANGHO INC (changhoinc.com) - 출처를 밝히면 자유롭게 쓰고 고쳐도 됩니다

SC30UU 닫힌형 유니트 (그림 축척은 종이에 맞춤 — 치수 숫자가 기준)

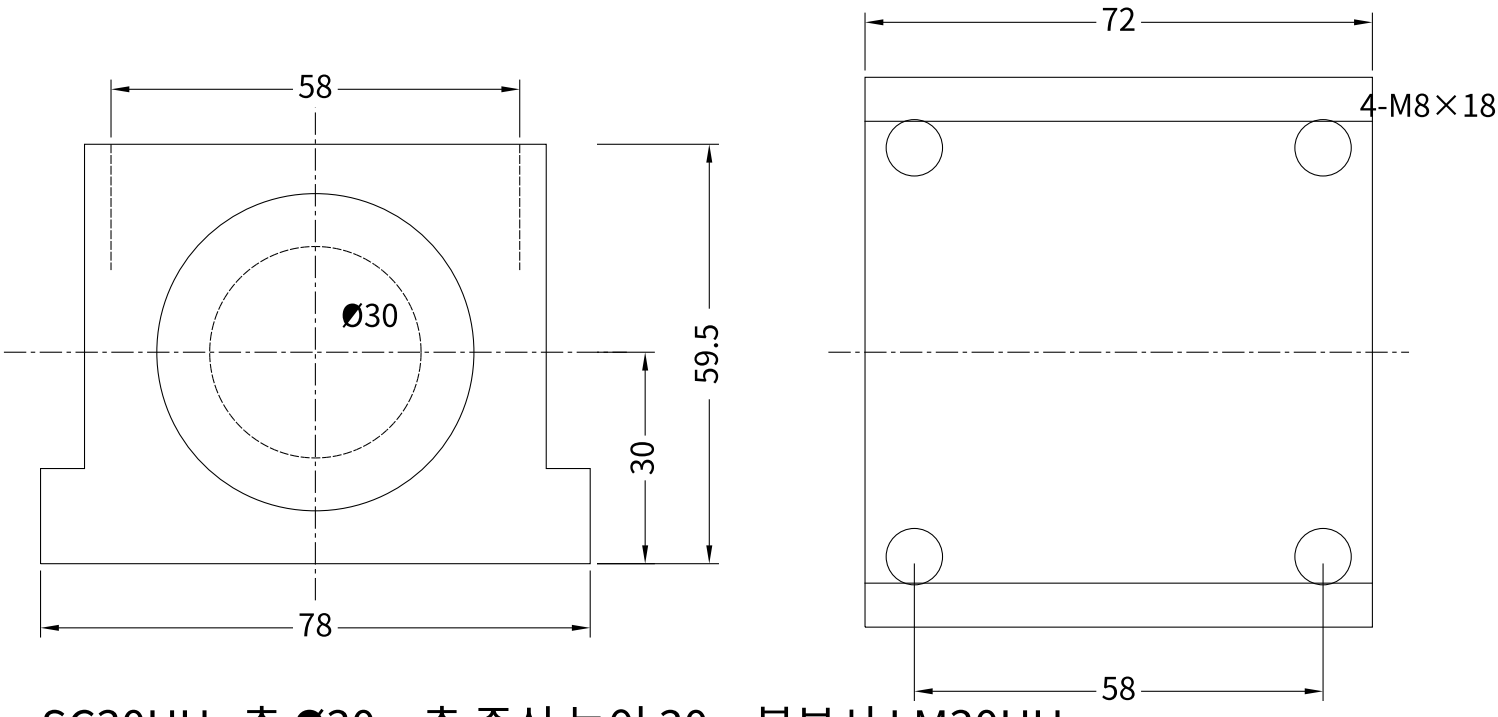

SC30UU 축 Ø30 · 축 중심 높이 30 · 볼부시 LM30UU

CHANGHO INC (changhoinc.com) - 출처를 밝히면 자유롭게 쓰고 고쳐도 됩니다

SC35UU 닫힌형 유니트 (그림 축척은 종이에 맞춤 — 치수 숫자가 기준)

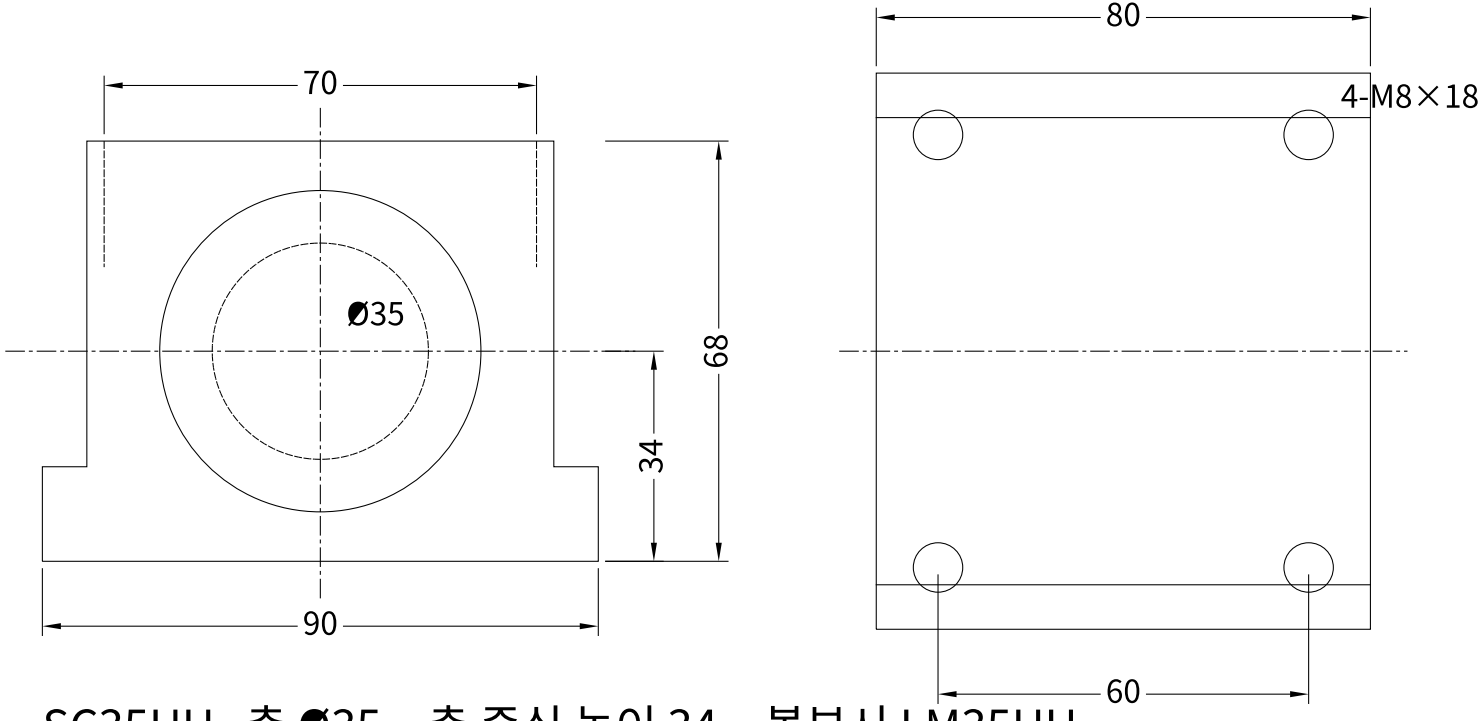

SC35UU 축 Ø35 · 축 중심 높이 34 · 볼부시 LM35UU

CHANGHO INC (changhoinc.com) - 출처를 밝히면 자유롭게 쓰고 고쳐도 됩니다

SC40UU 닫힌형 유니트 (그림 축척은 종이에 맞춤 — 치수 숫자가 기준)

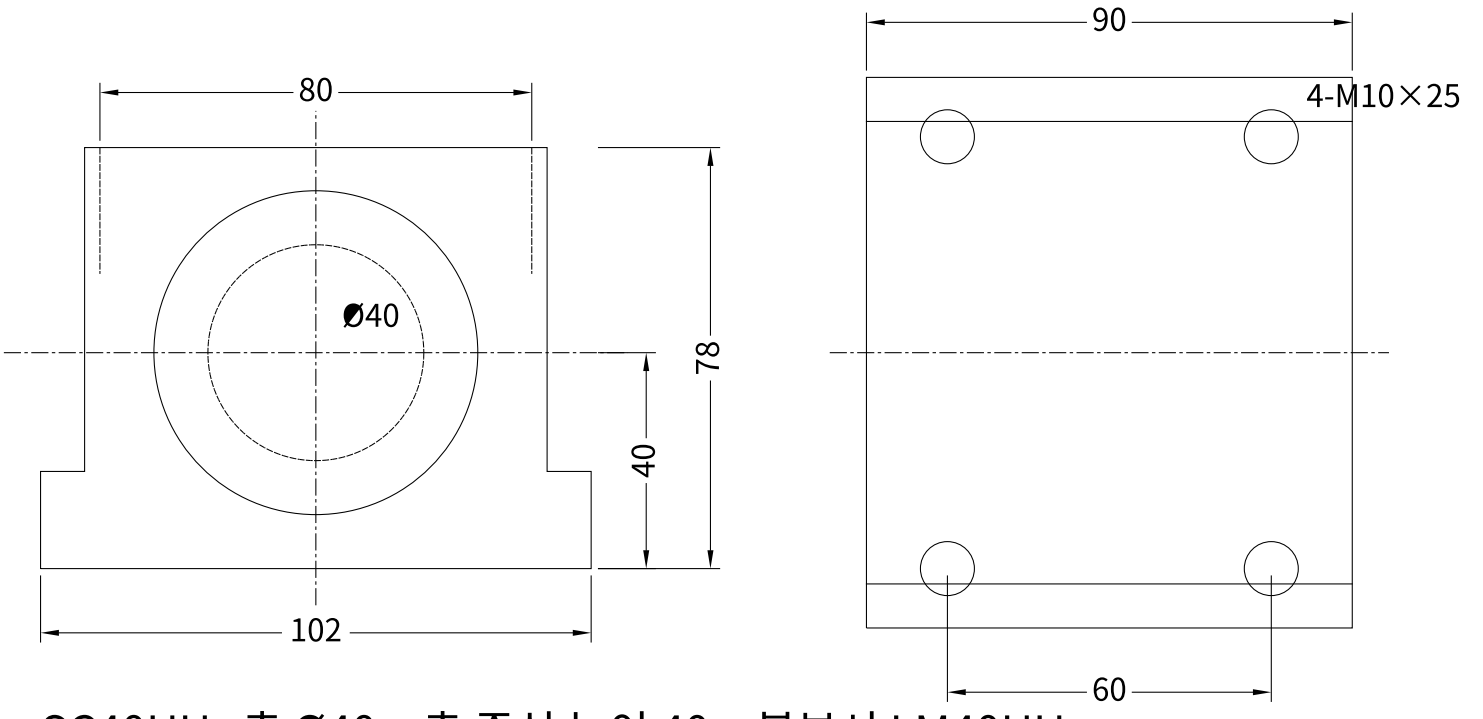

SC40UU 축 Ø40 · 축 중심 높이 40 · 볼부시 LM40UU

CHANGHO INC (changhoinc.com) - 출처를 밝히면 자유롭게 쓰고 고쳐도 됩니다

SC50UU 닫힌형 유니트 (그림 축척은 종이에 맞춤 — 치수 숫자가 기준)

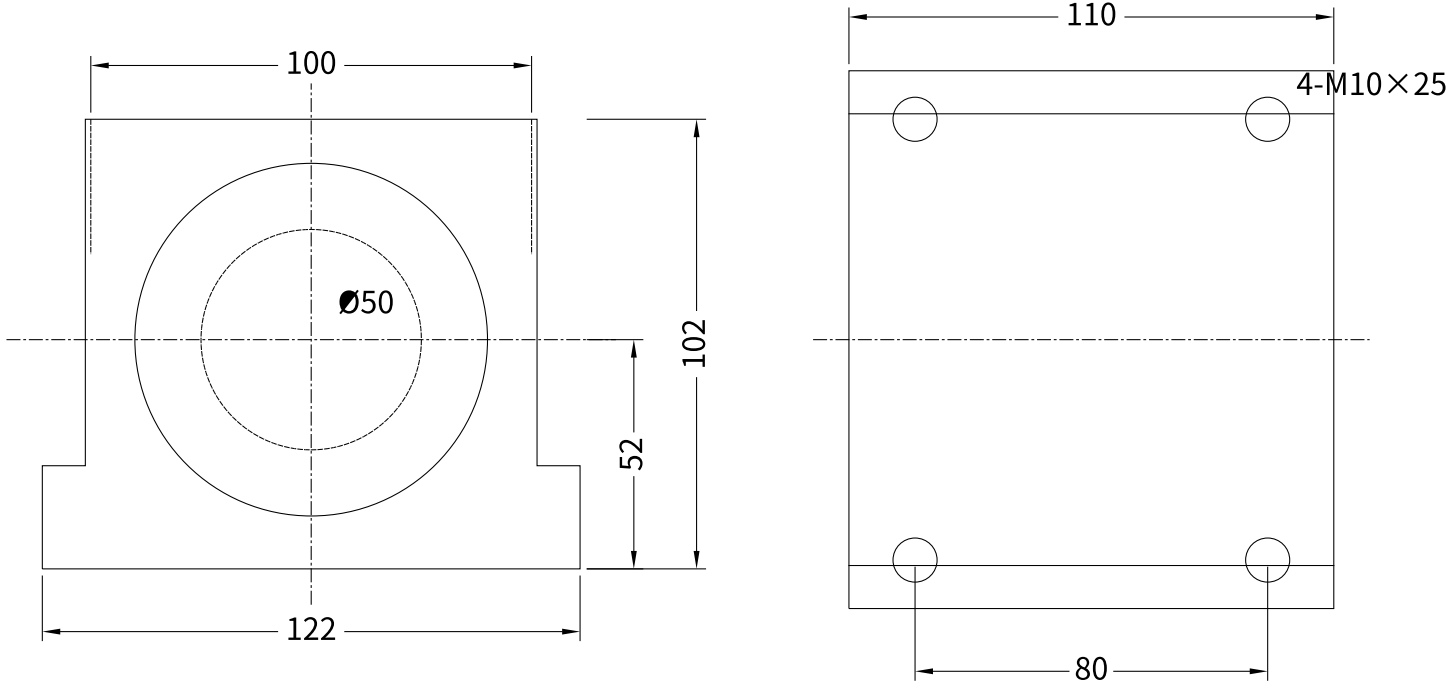

SC50UU 축 Ø50 · 축 중심 높이 52 · 볼부시 LM50UU

CHANGHO INC (changhoinc.com) - 출처를 밝히면 자유롭게 쓰고 고쳐도 됩니다

LM6UU 둥근 볼부시 (그림 축척은 종이에 맞춤 — 치수 숫자가 기준)

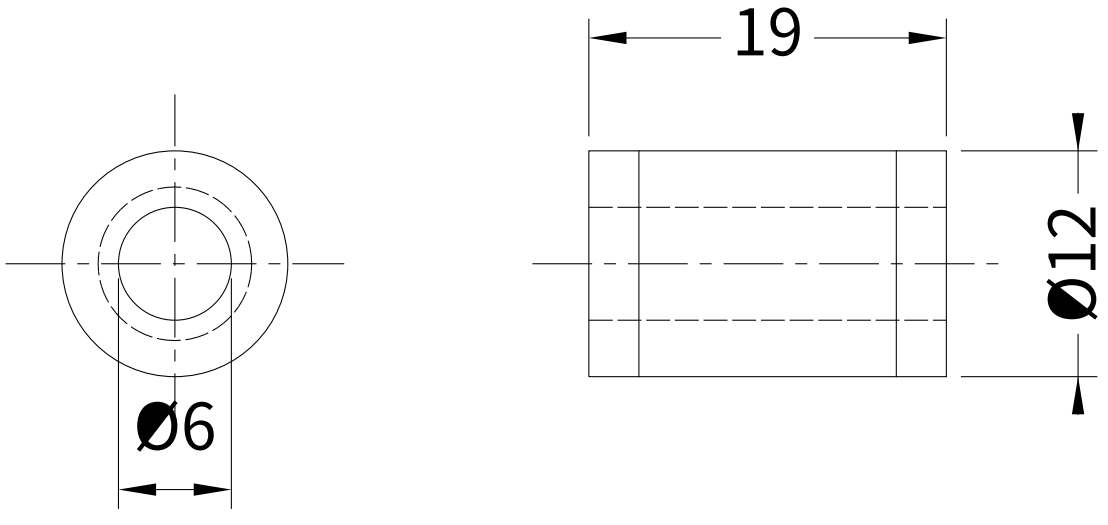

LM6UU d6 × D12 × L19

CHANGHO INC (changhoinc.com) - 출처를 밝히면 자유롭게 쓰고 고쳐도 됩니다

LM8UU 둥근 볼부시 (그림 축척은 종이에 맞춤 — 치수 숫자가 기준)

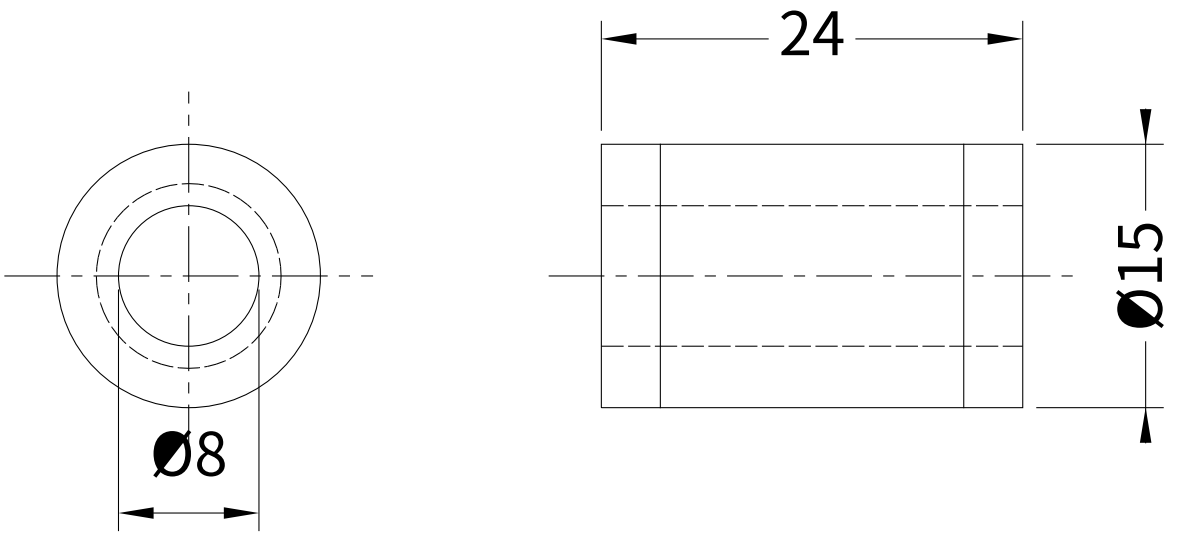

LM8UU d8 × D15 × L24

CHANGHO INC (changhoinc.com) - 출처를 밝히면 자유롭게 쓰고 고쳐도 됩니다

LM10UU 둥근 볼부시 (그림 축척은 종이에 맞춤 — 치수 숫자가 기준)

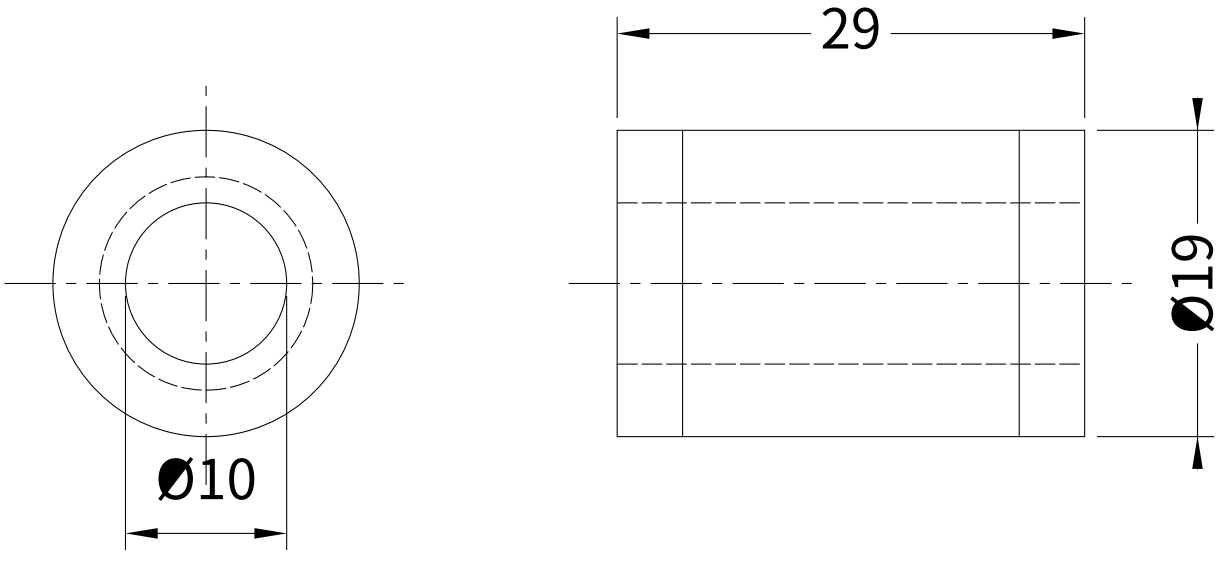

LM10UU d10 × D19 × L29

CHANGHO INC (changhoinc.com) - 출처를 밝히면 자유롭게 쓰고 고쳐도 됩니다

LM12UU 둥근 볼부시 (그림 축척은 종이에 맞춤 — 치수 숫자가 기준)

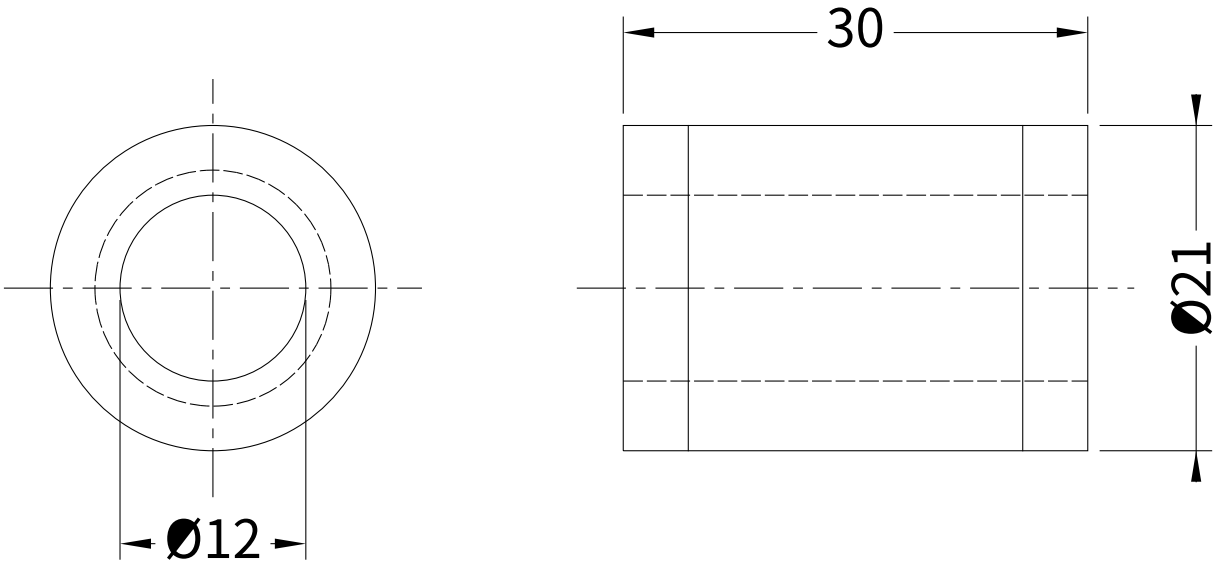

LM12UU d12 × D21 × L30

CHANGHO INC (changhoinc.com) - 출처를 밝히면 자유롭게 쓰고 고쳐도 됩니다

LM13UU 둥근 볼부시 (그림 축척은 종이에 맞춤 — 치수 숫자가 기준)

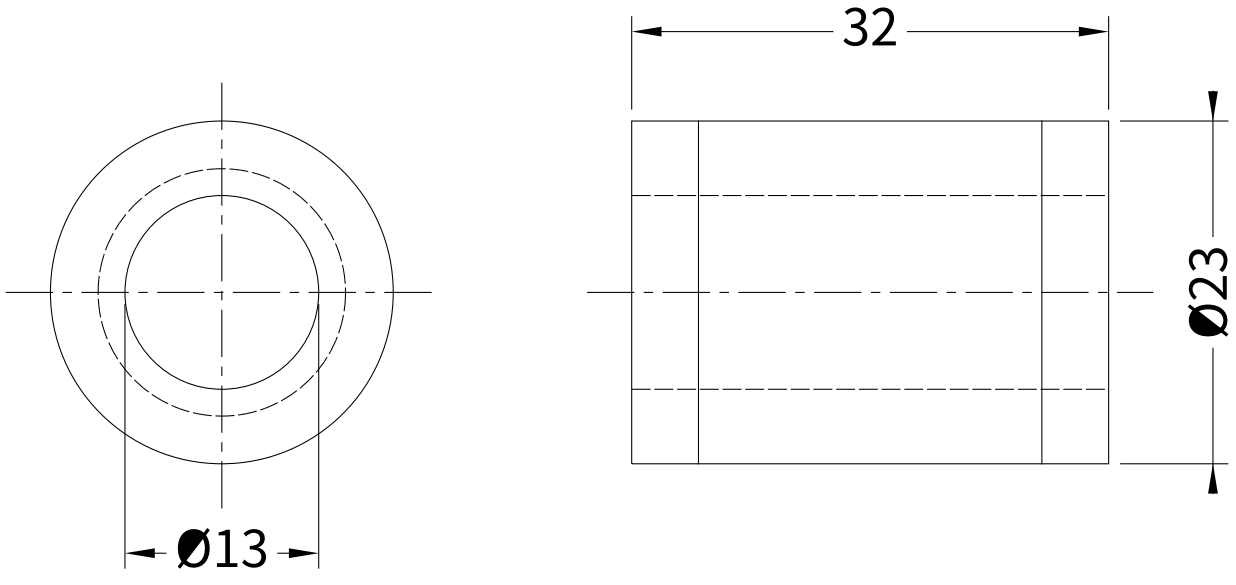

LM13UU d13 × D23 × L32

CHANGHO INC (changhoinc.com) - 출처를 밝히면 자유롭게 쓰고 고쳐도 됩니다

LM16UU 둥근 볼부시 (그림 축척은 종이에 맞춤 — 치수 숫자가 기준)

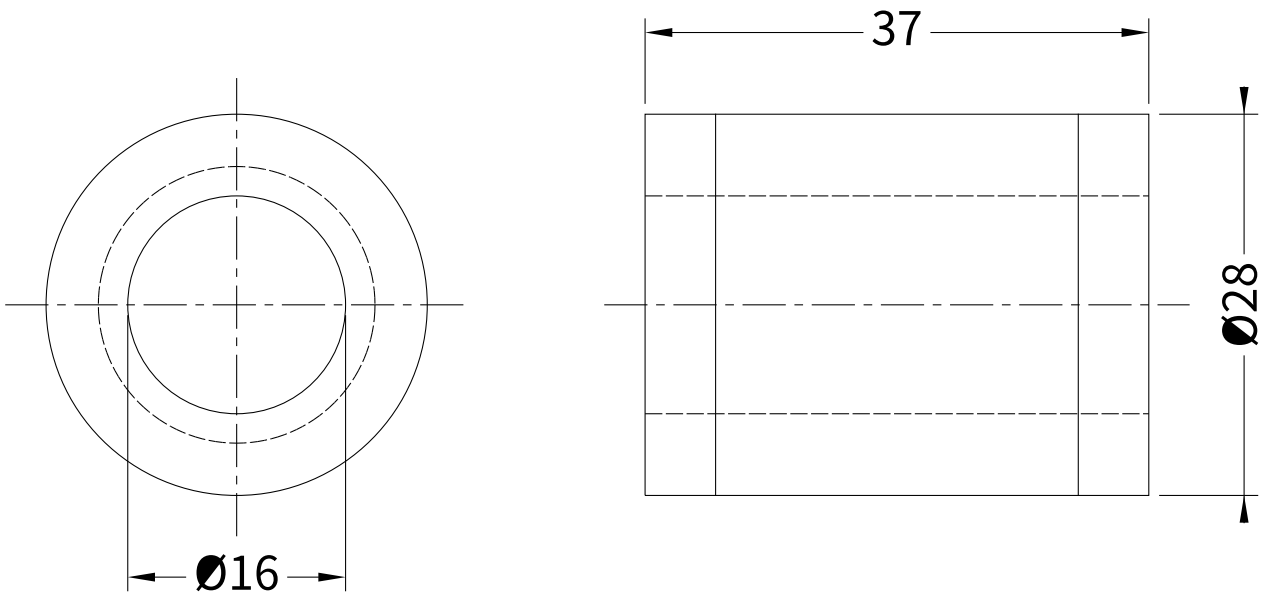

LM16UU d16 × D28 × L37

CHANGHO INC (changhoinc.com) - 출처를 밝히면 자유롭게 쓰고 고쳐도 됩니다

LM20UU 둥근 볼부시 (그림 축척은 종이에 맞춤 — 치수 숫자가 기준)

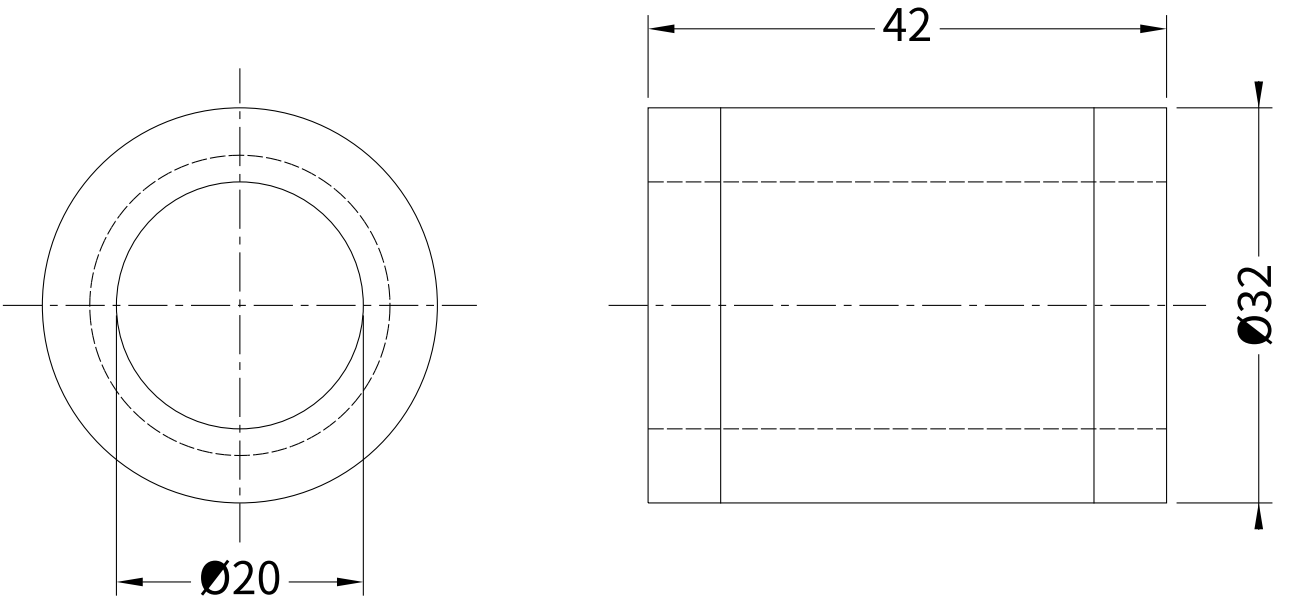

LM20UU d20 × D32 × L42

CHANGHO INC (changhoinc.com) - 출처를 밝히면 자유롭게 쓰고 고쳐도 됩니다

LM25UU 둥근 볼부시 (그림 축척은 종이에 맞춤 — 치수 숫자가 기준)

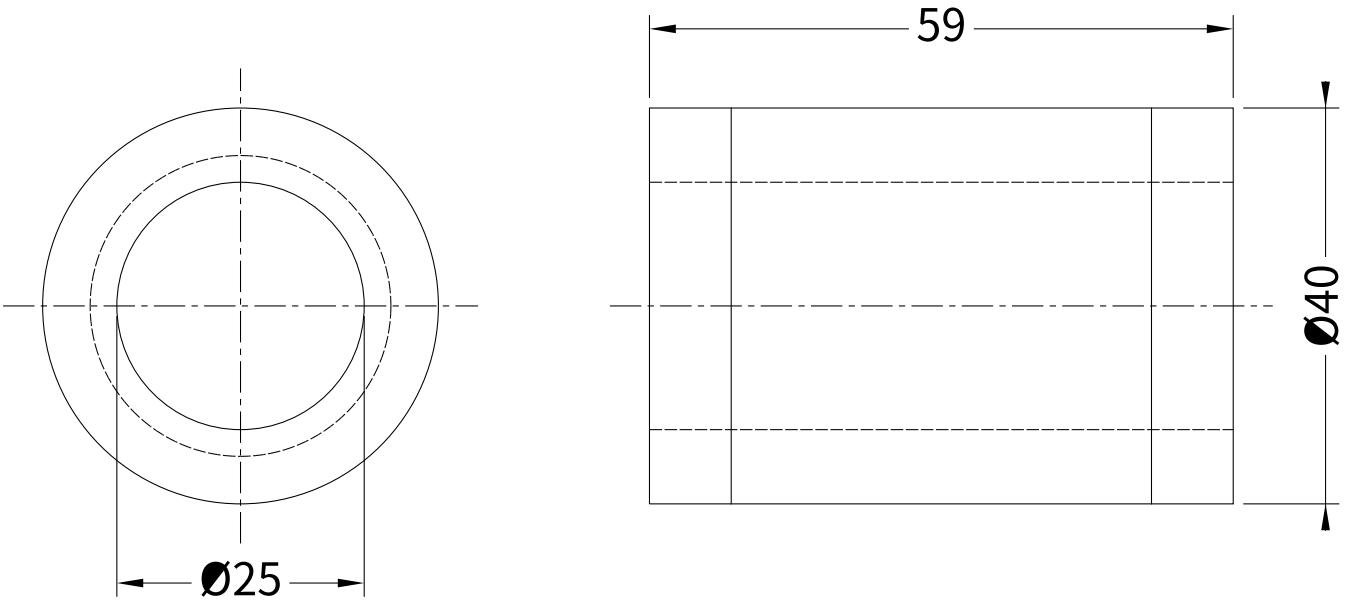

LM25UU d25 × D40 × L59

CHANGHO INC (changhoinc.com) - 출처를 밝히면 자유롭게 쓰고 고쳐도 됩니다

LM30UU 둥근 볼부시 (그림 축척은 종이에 맞춤 — 치수 숫자가 기준)

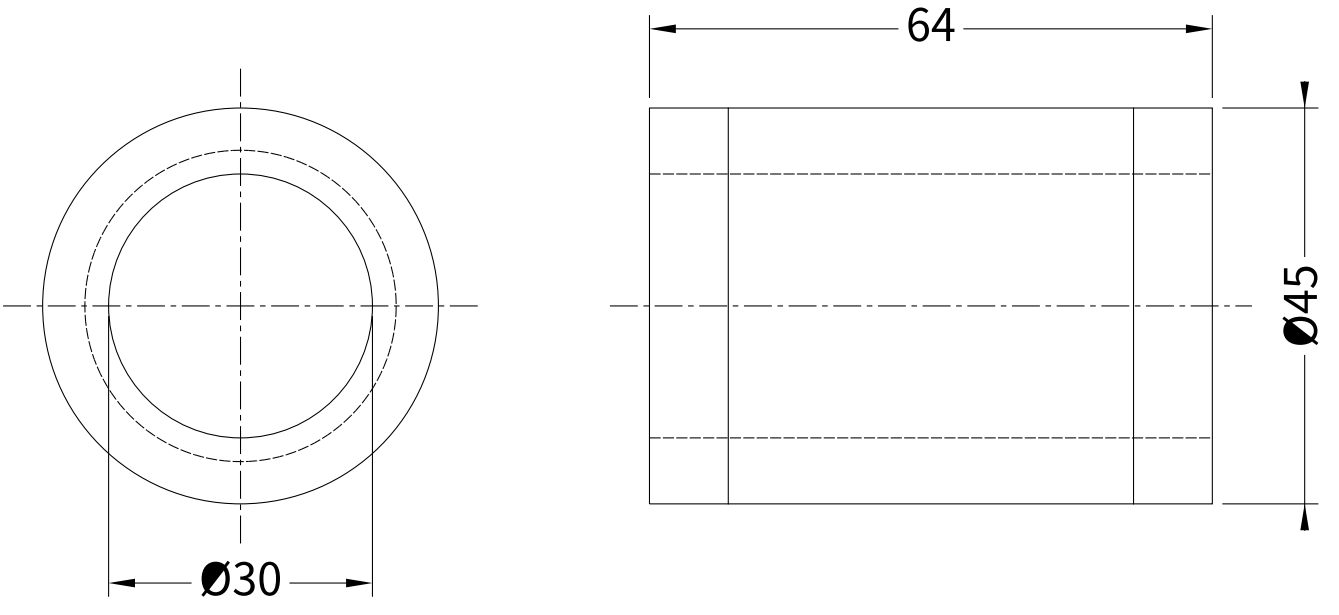

LM30UU d30 × D45 × L64

CHANGHO INC (changhoinc.com) - 출처를 밝히면 자유롭게 쓰고 고쳐도 됩니다

LM35UU 둥근 볼부시 (그림 축척은 종이에 맞춤 — 치수 숫자가 기준)

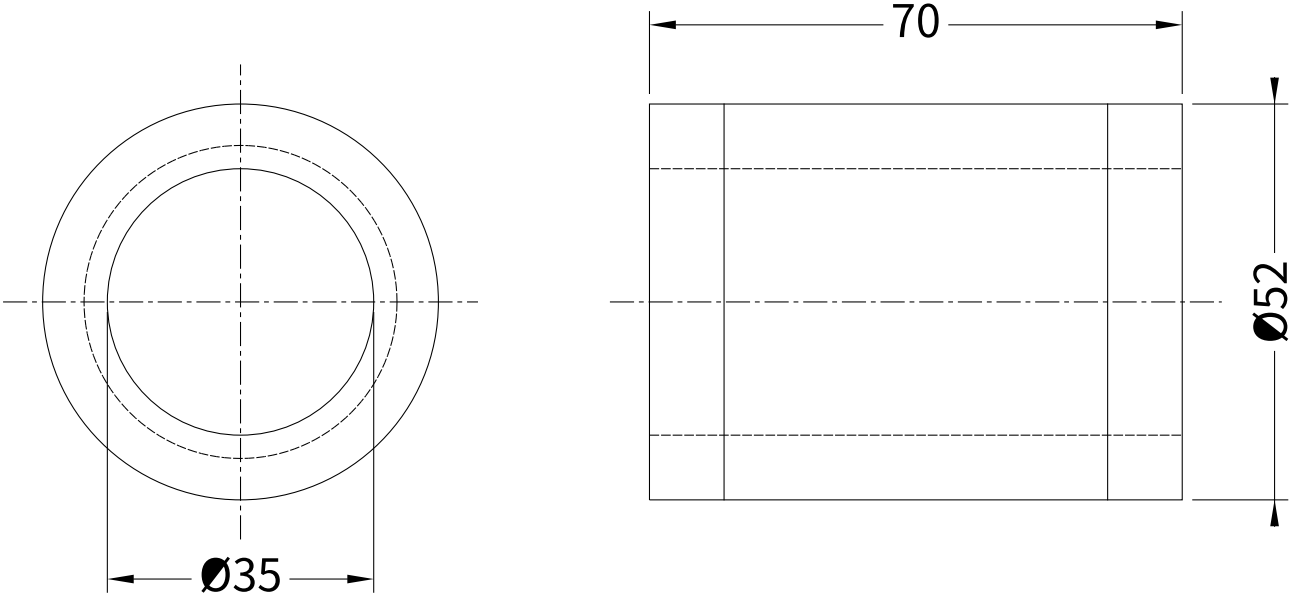

LM35UU d35 × D52 × L70

CHANGHO INC (changhoinc.com) - 출처를 밝히면 자유롭게 쓰고 고쳐도 됩니다

LM40UU 둥근 볼부시 (그림 축척은 종이에 맞춤 — 치수 숫자가 기준)

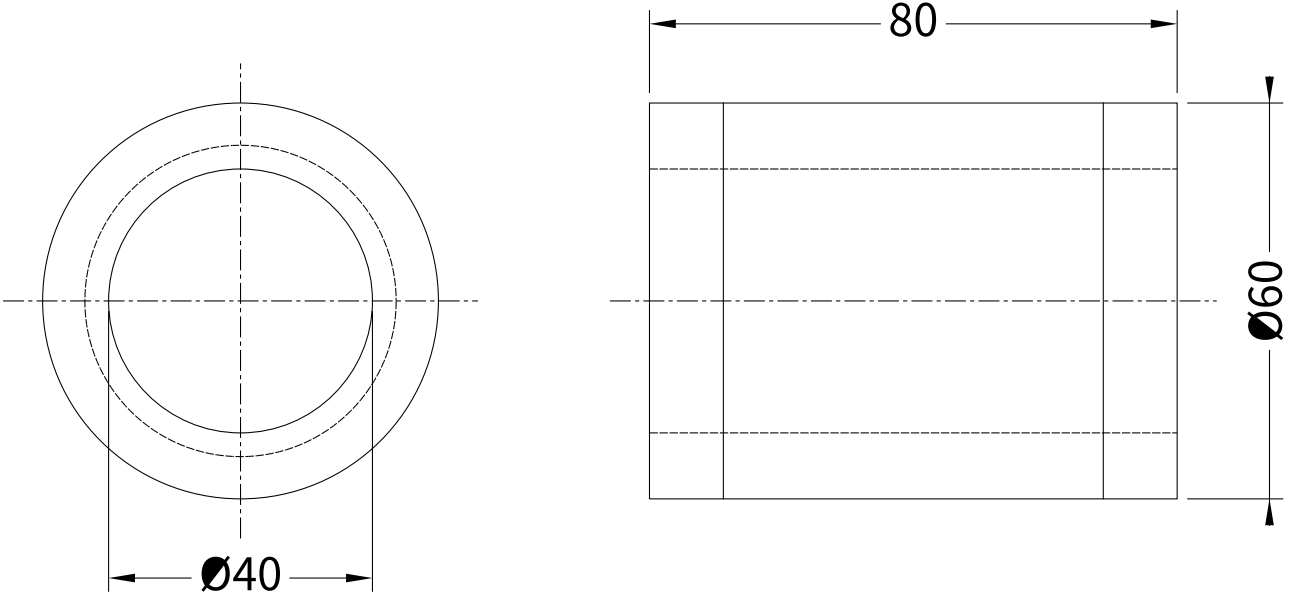

LM40UU d40 × D60 × L80

CHANGHO INC (changhoinc.com) - 출처를 밝히면 자유롭게 쓰고 고쳐도 됩니다

LM50UU 둥근 볼부시 (그림 축척은 종이에 맞춤 — 치수 숫자가 기준)

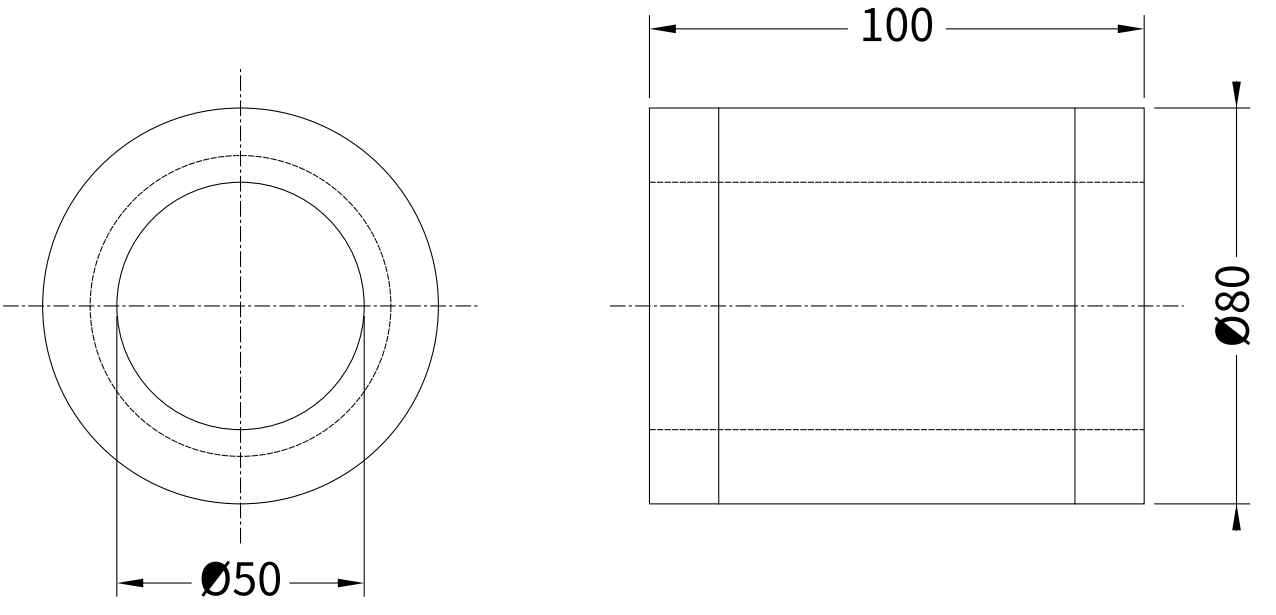

LM50UU d50 × D80 × L100

CHANGHO INC (changhoinc.com) - 출처를 밝히면 자유롭게 쓰고 고쳐도 됩니다