깊은 홈 볼베어링 계열 전체 — 6060년대 6004–6020 (J1) · 6200년대 6200–6218 (J3) · 6300년대 6180–6320 (J3)

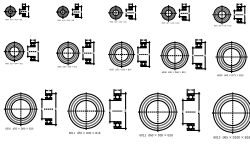

6004 · 6005 · 6006 · 6007 · 6008 · 6009 · 6010 · 6011 · 6012 · 6013 · 6014 · 6015 · 6016 · 6017 · 6018 · 6019 · 6020

6000 d10 × D26 × 8
6001 d12 × D28 × 8
6002 d15 × D32 × 9
6003 d17 × D35 × 10
6004 d20 × D42 × 12
6005 d25 × D47 × 12
6006 d30 × D55 × 13
6007 d35 × D62 × 14
6008 d40 × D68 × 15
6009 d45 × D75 × 16
6010 d50 × D80 × 16
6011 d55 × D90 × 18
6012 d60 × D95 × 18
6013 d65 × D100 × 18
6014 d70 × D110 × 20
6015 d75 × D115 × 20
6016 d80 × D125 × 22
6017 d85 × D130 × 22
6018 d90 × D140 × 24
6019 d95 × D145 × 24
6020 d100 × D150 × 24

깊은 홈 볼베어링 6200번대 — 타원 축 6종 (단위: mm)

형번	내경 d	외경 D	폭 B
6200	10	30	9
6201	12	32	10
6202	15	35	11
6203	17	40	12
6204	20	47	14
6205	25	52	15
6206	30	62	16
6207	35	72	17
6208	40	80	18
6209	45	85	19
6210	50	90	20
6211	55	100	21
6212	60	110	22
6213	65	120	23
6214	70	125	24
6215	75	130	25
6216	80	140	26
6217	85	150	28
6218	90	160	30

1. 내부 간극은 C3를 적용하며 표준 간극보다 넓은 값입니다. 2. 고온(최대 약 120 °C) 환경에서 사용하십시오. 3. 내부 윤활은 리튬 비누 기반 그리스로 충전되어 있습니다. 4. 실드 재질은 강판(프레스)입니다. 5. 실드 형식은 양쪽 비접촉 실드(ZZ)입니다. 6. 실드 홈 위치는 외륜 측면 기준입니다. 7. 실드 내경은 내륜 외경보다 작습니다. 8. 실드 외경은 외륜 외경보다 큽니다.

CHANGCHOC 창초정기㈜ | changchoc.com

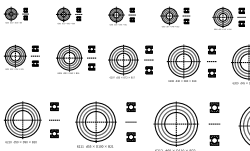

6200 6201 6202 6203 6204 6205 6206 6207 6208 6209 6210 6211 6212 6213 6214 6215 6216 6217 6218

6200 d10 × D30 × 9
6201 d12 × D32 × 10
6202 d15 × D35 × 11
6203 d17 × D40 × 12
6204 d20 × D47 × 14
6205 d25 × D52 × 15
6206 d30 × D62 × 16
6207 d35 × D72 × 17
6208 d40 × D80 × 18
6209 d45 × D85 × 19
6210 d50 × D90 × 20
6211 d55 × D100 × 21
6212 d60 × D110 × 22
6213 d65 × D120 × 23
6214 d70 × D125 × 24
6215 d75 × D130 × 25
6216 d80 × D140 × 26
6217 d85 × D150 × 28
6218 d90 × D160 × 30

깊은 홈 볼베어링 6300번대 — 타원 축 6종 (단위: mm)

형번	내경 d	외경 D	폭 B
6300	10	35	11
6301	12	37	12
6302	15	42	13
6303	17	47	14
6304	20	52	15
6305	25	62	17
6306	30	72	19
6307	35	80	21
6308	40	90	23
6309	45	100	25
6310	50	110	27
6311	55	120	29
6312	60	130	31
6313	65	140	33
6314	70	150	35
6315	75	160	37
6316	80	170	39
6317	85	180	41
6318	90	190	43
6319	95	200	45
6320	100	215	47

1. 내부 간극은 C3를 적용하며 표준 간극보다 넓은 값입니다. 2. 고온(최대 약 120 °C) 환경에서 사용하십시오. 3. 내부 윤활은 리튬 비누 기반 그리스로 충전되어 있습니다. 4. 실드 재질은 강판(프레스)입니다. 5. 실드 형식은 양쪽 비접촉 실드(ZZ)입니다. 6. 실드 홈 위치는 외륜 측면 기준입니다. 7. 실드 내경은 내륜 외경보다 작습니다. 8. 실드 외경은 외륜 외경보다 큽니다.

CHANGCHOC 창초정기㈜ | changchoc.com

6000 깊은 홈 볼베어링 (그림 축척은 종이에 맞춤 — 치수 숫자가 기준)

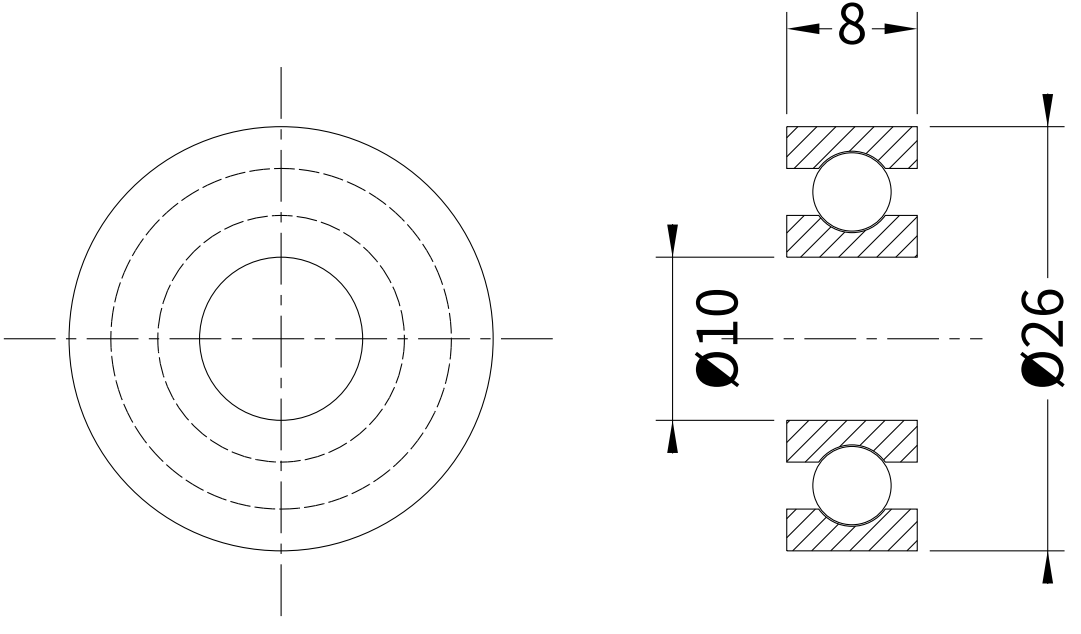

6000 d10 × D26 × B8

CHANGHO INC (changhoinc.com) - 출처를 밝히면 자유롭게 쓰고 고쳐도 됩니다

6001 깊은 홈 볼베어링 (그림 축척은 종이에 맞춤 — 치수 숫자가 기준)

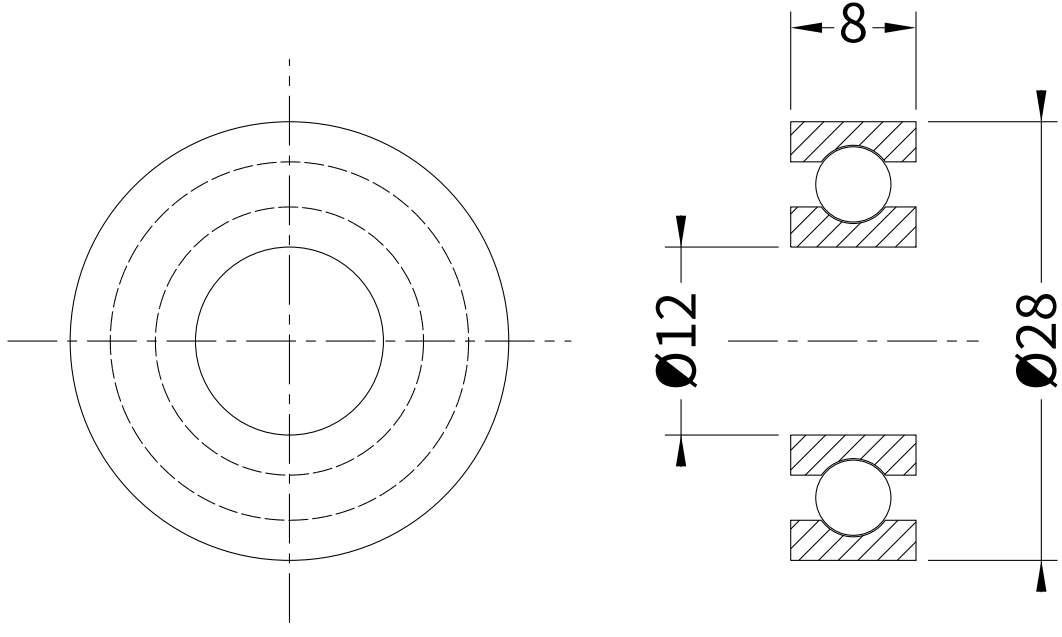

6001 d12 × D28 × B8

CHANGHO INC (changhoinc.com) - 출처를 밝히면 자유롭게 쓰고 고쳐도 됩니다

6002 깊은 홈 볼베어링 (그림 축척은 종이에 맞춤 — 치수 숫자가 기준)

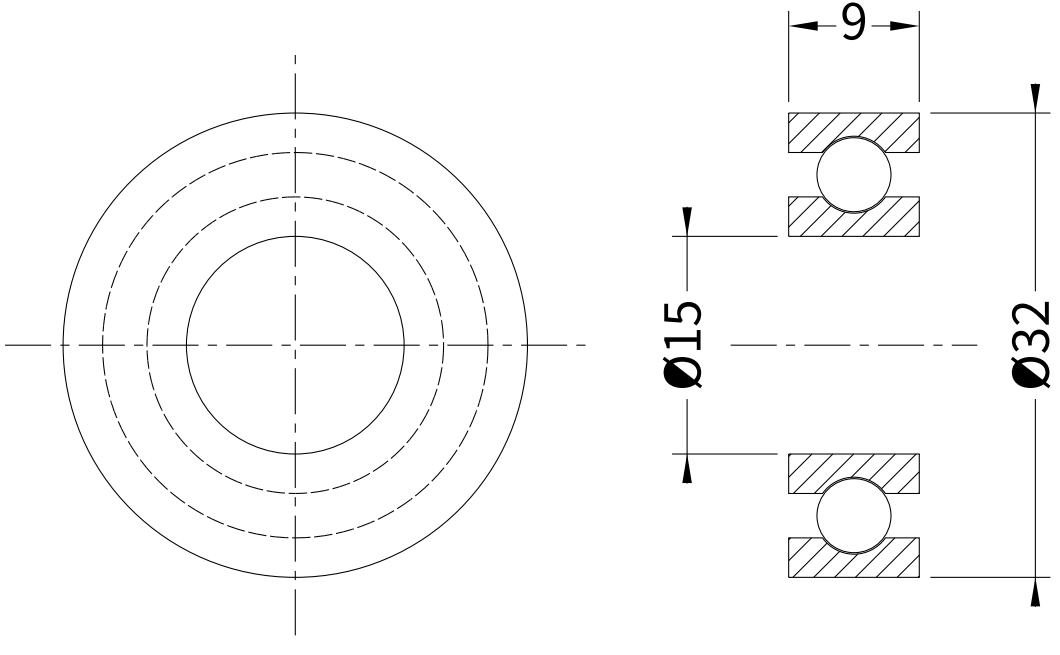

6002 d15 × D32 × B9

CHANGHO INC (changhoinc.com) - 출처를 밝히면 자유롭게 쓰고 고쳐도 됩니다

6003 깊은 홈 볼베어링 (그림 축척은 종이에 맞춤 — 치수 숫자가 기준)

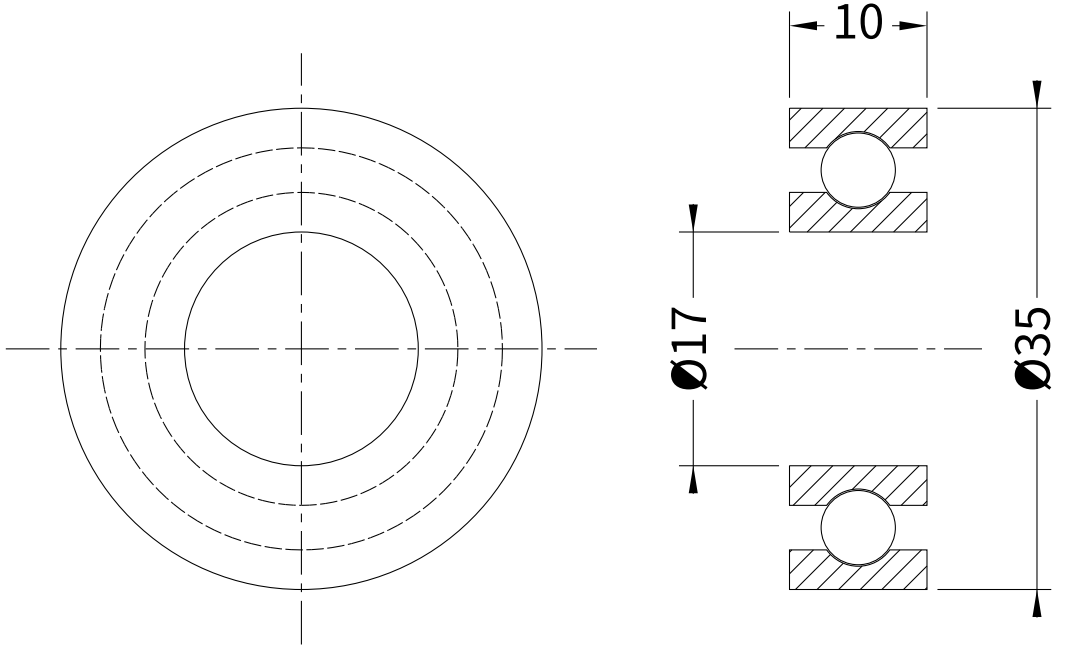

6003 d17 × D35 × B10

CHANGHO INC (changhoinc.com) - 출처를 밝히면 자유롭게 쓰고 고쳐도 됩니다

6004 깊은 홈 볼베어링 (그림 축척은 종이에 맞춤 — 치수 숫자가 기준)

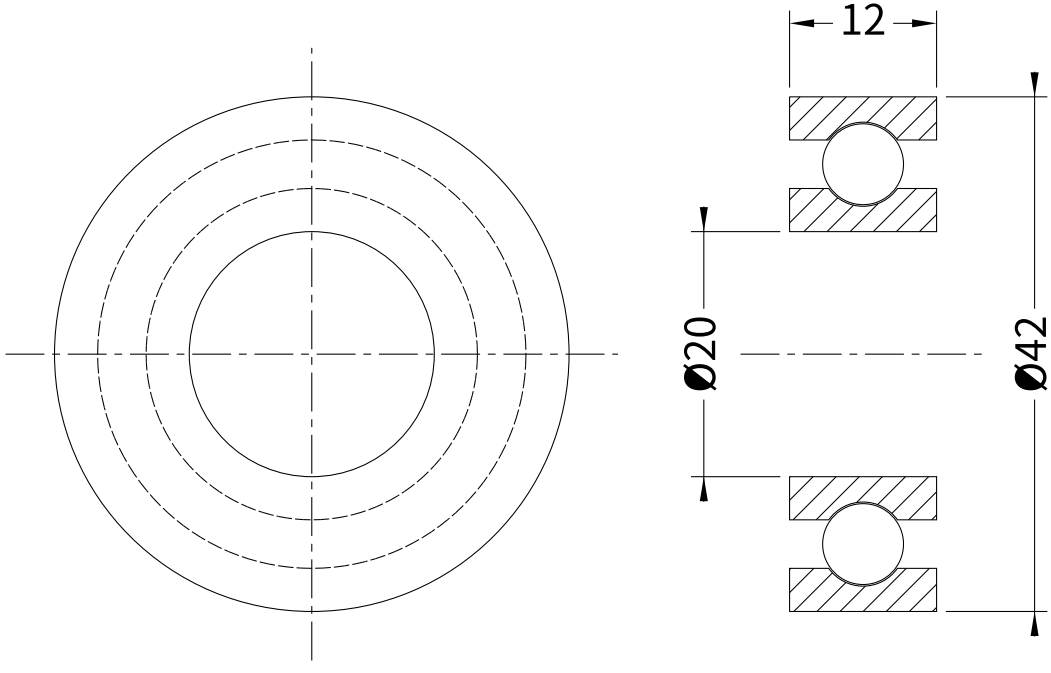

6004 d20 × D42 × B12

CHANGHO INC (changhoinc.com) - 출처를 밝히면 자유롭게 쓰고 고쳐도 됩니다

6005 깊은 홈 볼베어링 (그림 축척은 종이에 맞춤 — 치수 숫자가 기준)

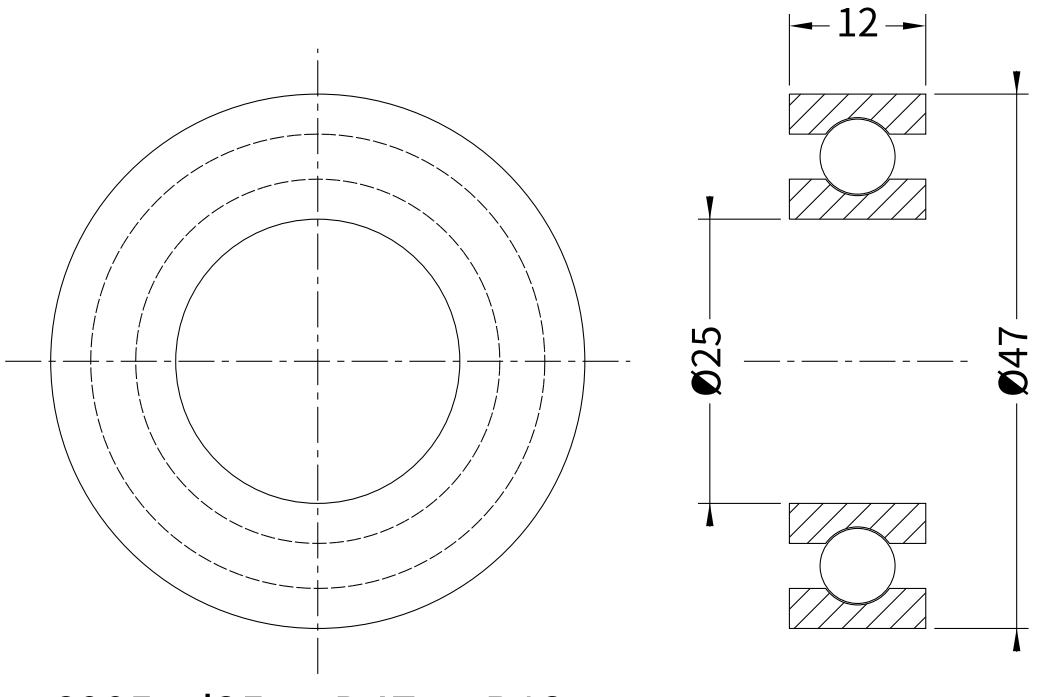

6005 d25 × D47 × B12

CHANGHO INC (changhoinc.com) - 출처를 밝히면 자유롭게 쓰고 고쳐도 됩니다

6006 깊은 홈 볼베어링 (그림 축척은 종이에 맞춤 — 치수 숫자가 기준)

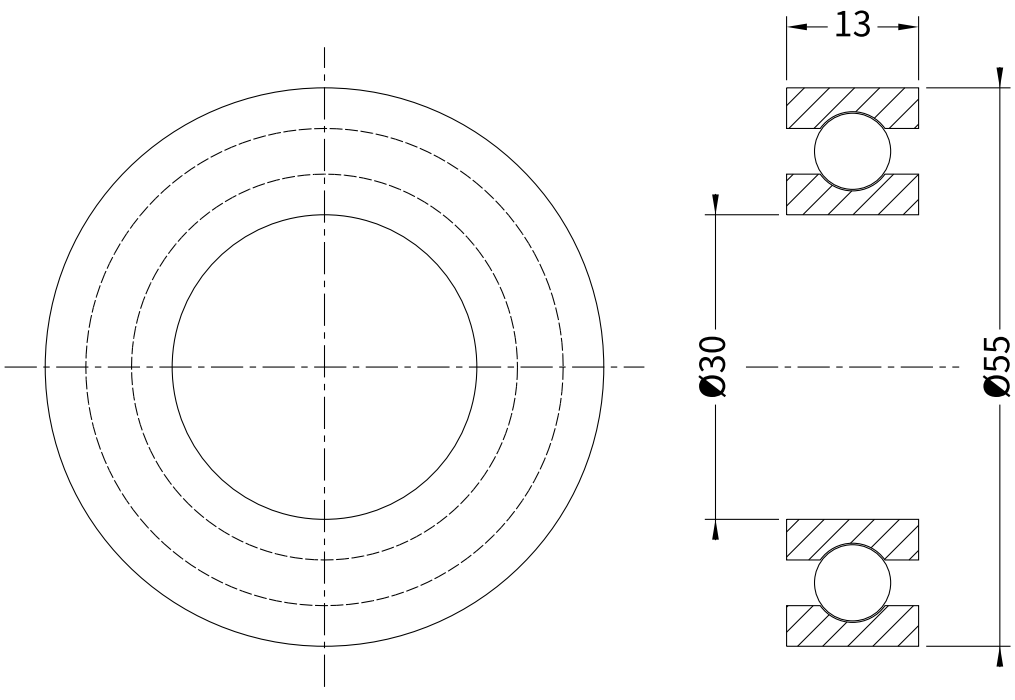

6006 d30 × D55 × B13

CHANGHO INC (changhoinc.com) - 출처를 밝히면 자유롭게 쓰고 고쳐도 됩니다

6007 깊은 홈 볼베어링 (그림 축척은 종이에 맞춤 — 치수 숫자가 기준)

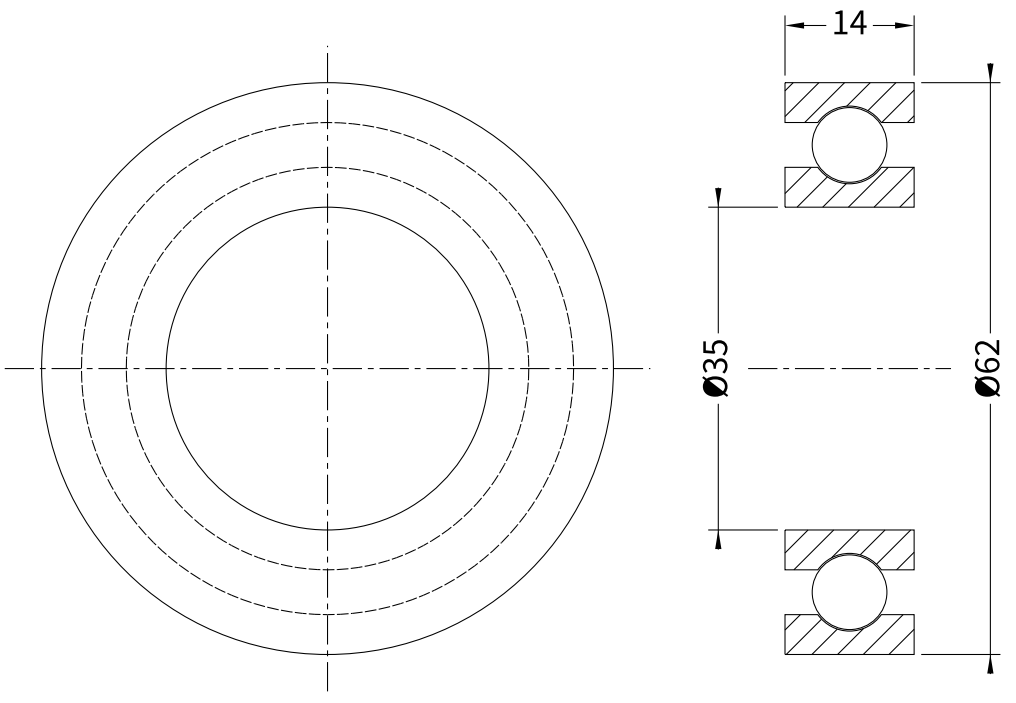

6007 d35 × D62 × B14

CHANGHO INC (changhoinc.com) - 출처를 밝히면 자유롭게 쓰고 고쳐도 됩니다

6008 깊은 홈 볼베어링 (그림 축척은 종이에 맞춤 — 치수 숫자가 기준)

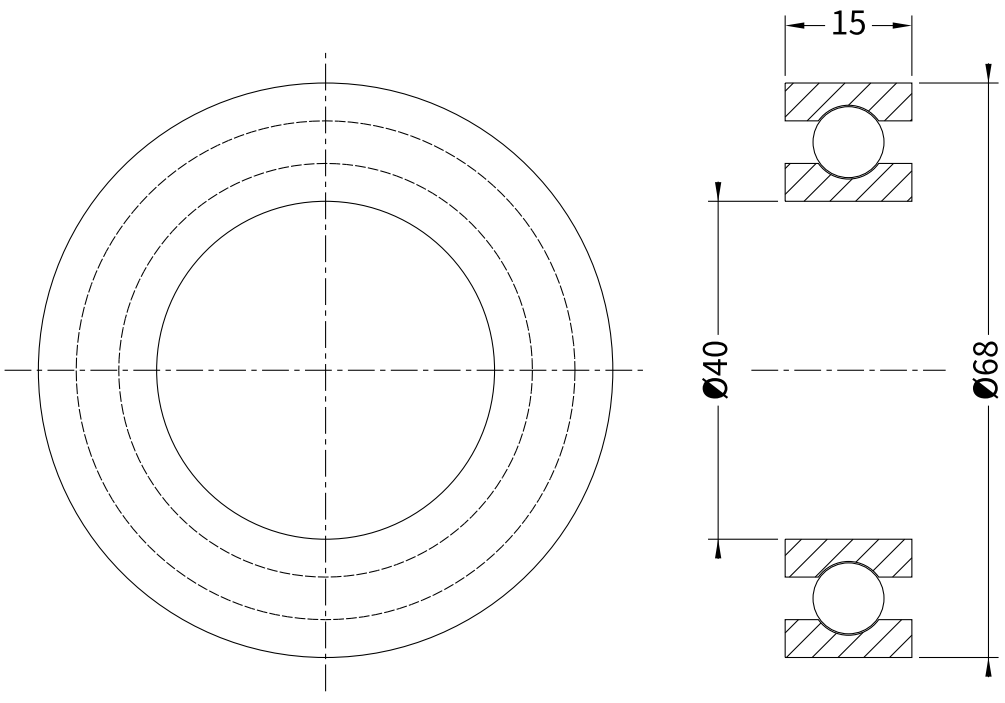

6008 d40 × D68 × B15

CHANGHO INC (changhoinc.com) - 출처를 밝히면 자유롭게 쓰고 고쳐도 됩니다

6009 깊은 홈 볼베어링 (그림 축척은 종이에 맞춤 — 치수 숫자가 기준)

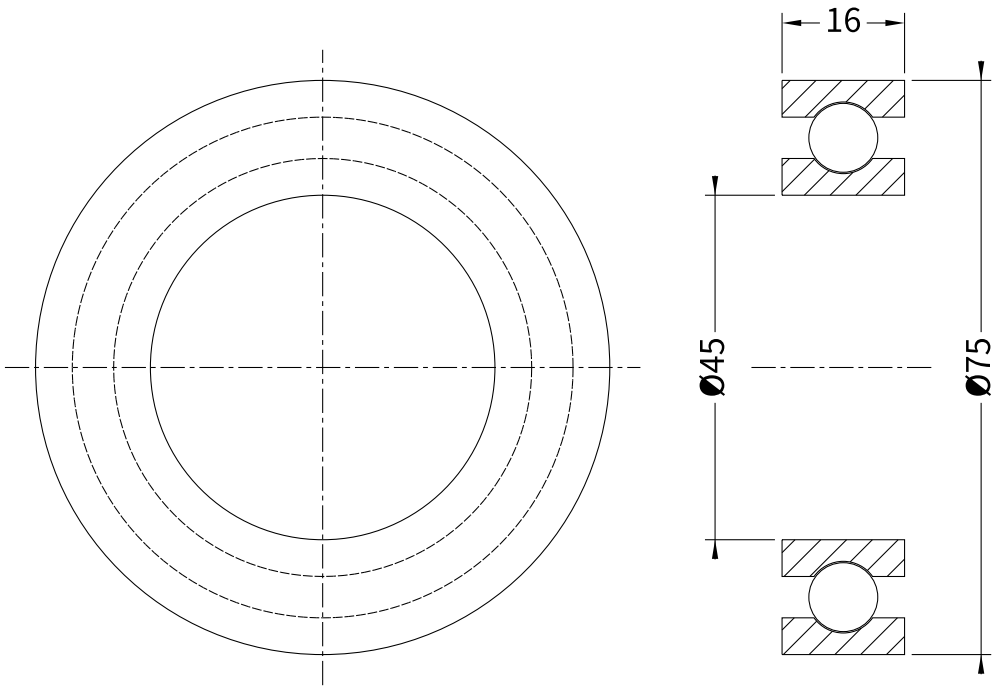

6009 d45 × D75 × B16

CHANGHO INC (changhoinc.com) - 출처를 밝히면 자유롭게 쓰고 고쳐도 됩니다

6010 깊은 홈 볼베어링 (그림 축척은 종이에 맞춤 — 치수 숫자가 기준)

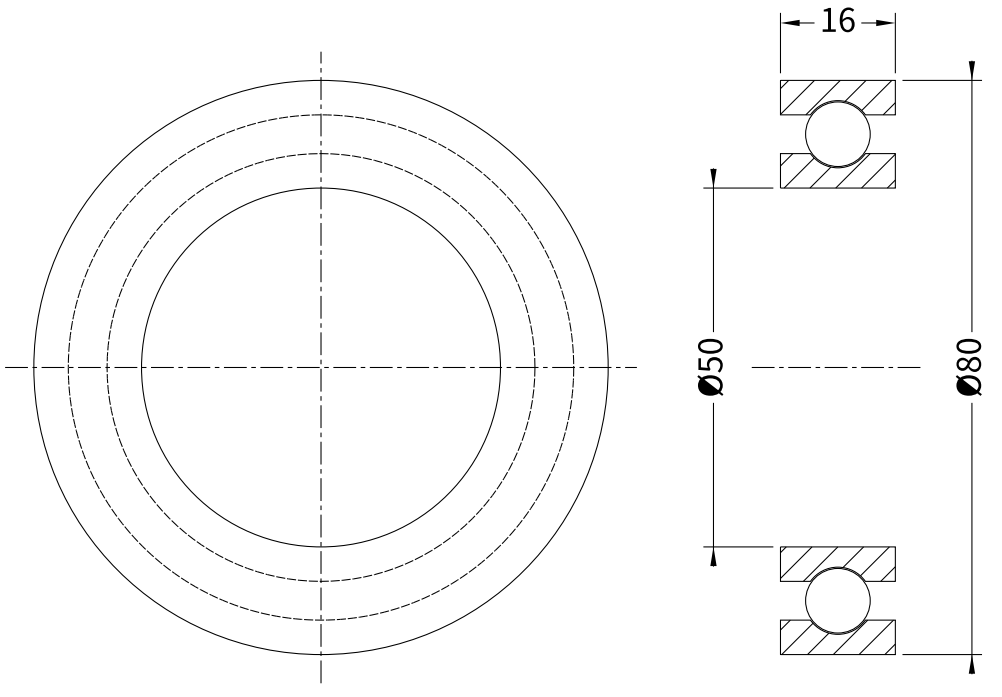

6010 d50 × D80 × B16

CHANGHO INC (changhoinc.com) - 출처를 밝히면 자유롭게 쓰고 고쳐도 됩니다

6011 깊은 홈 볼베어링 (그림 축척은 종이에 맞춤 — 치수 숫자가 기준)

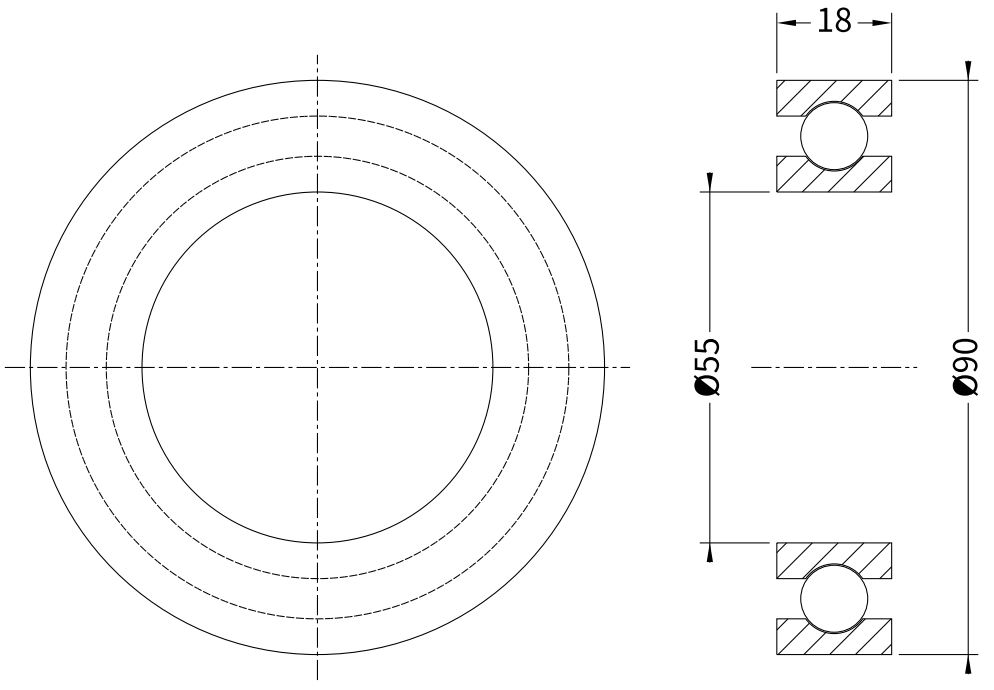

6011 d55 × D90 × B18

CHANGHO INC (changhoinc.com) - 출처를 밝히면 자유롭게 쓰고 고쳐도 됩니다

6012 깊은 홈 볼베어링 (그림 축척은 종이에 맞춤 — 치수 숫자가 기준)

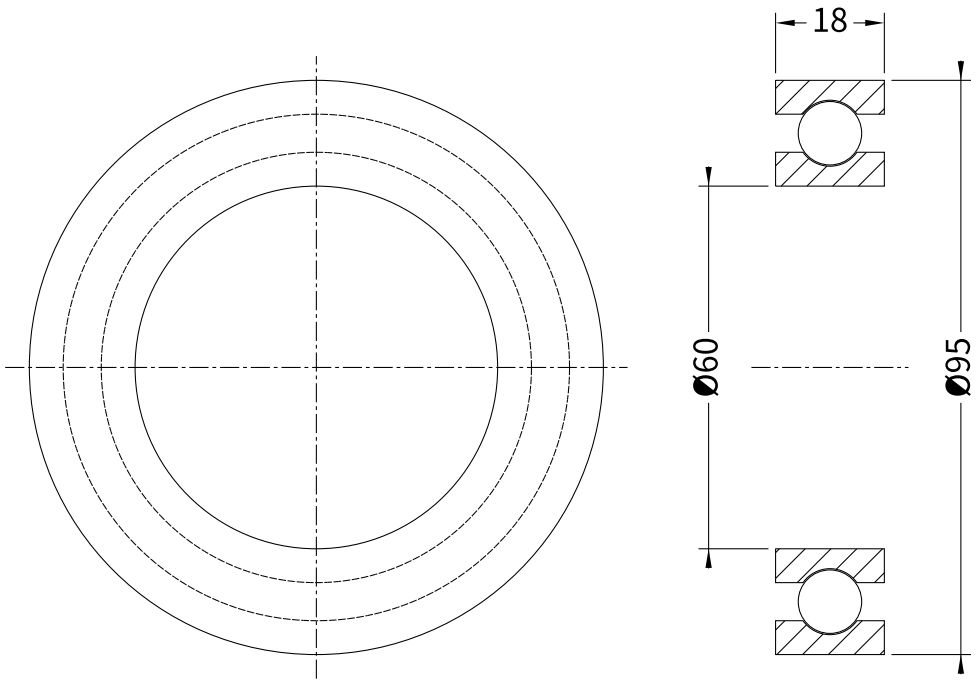

6012 d60 × D95 × B18

CHANGHO INC (changhoinc.com) - 출처를 밝히면 자유롭게 쓰고 고쳐도 됩니다

6013 깊은 홈 볼베어링 (그림 축척은 종이에 맞춤 — 치수 숫자가 기준)

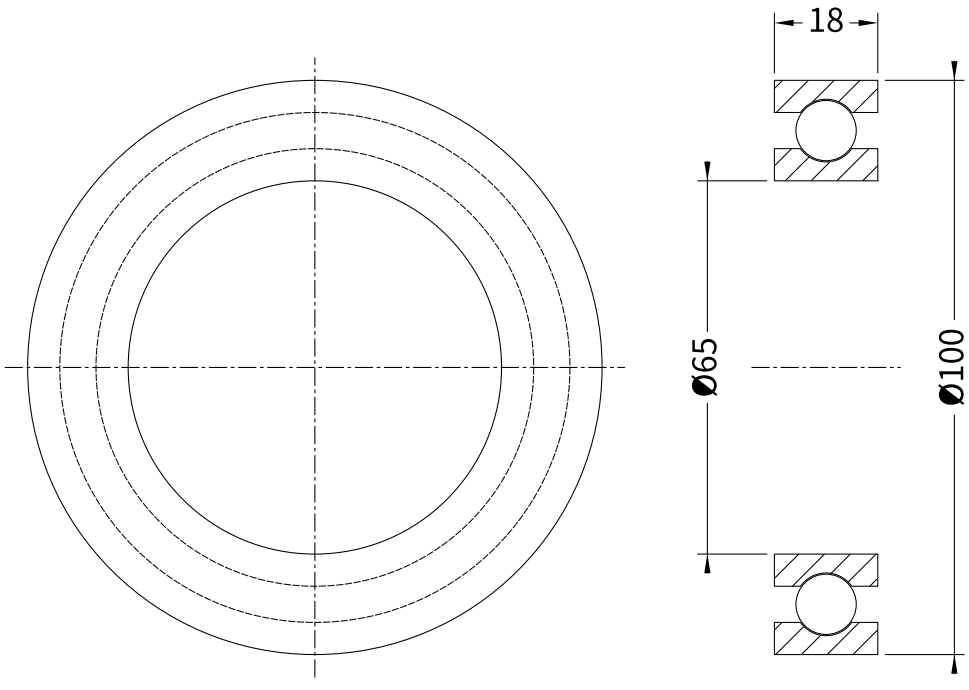

6013 d65 × D100 × B18

CHANGHO INC (changhoinc.com) - 출처를 밝히면 자유롭게 쓰고 고쳐도 됩니다

6014 깊은 홈 볼베어링 (그림 축척은 종이에 맞춤 — 치수 숫자가 기준)

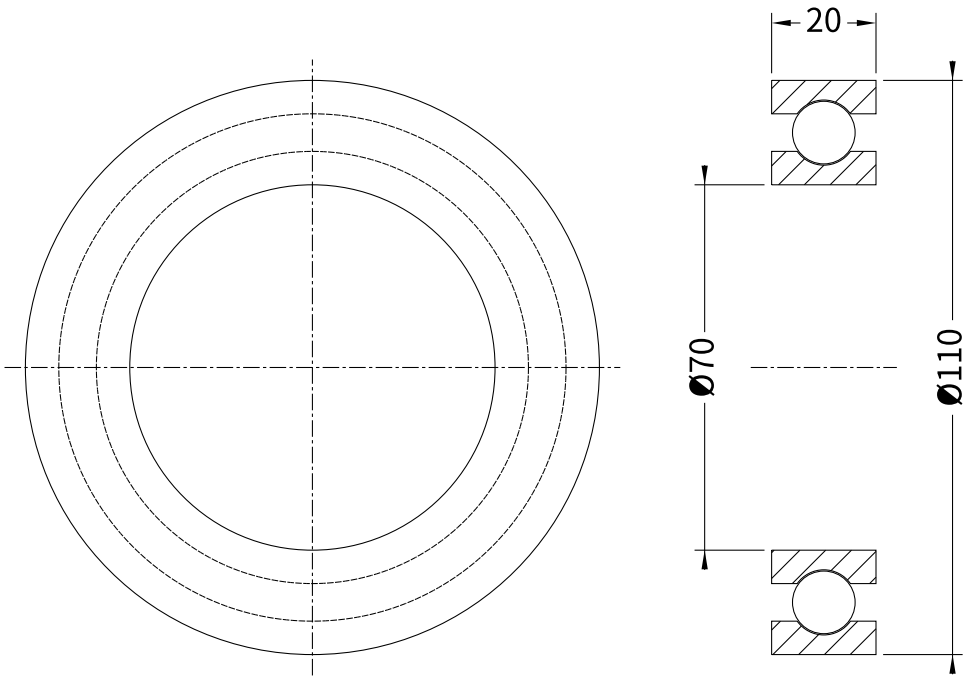

6014 d70 × D110 × B20

CHANGHO INC (changhoinc.com) - 출처를 밝히면 자유롭게 쓰고 고쳐도 됩니다

6015 깊은 홈 볼베어링 (그림 축척은 종이에 맞춤 — 치수 숫자가 기준)

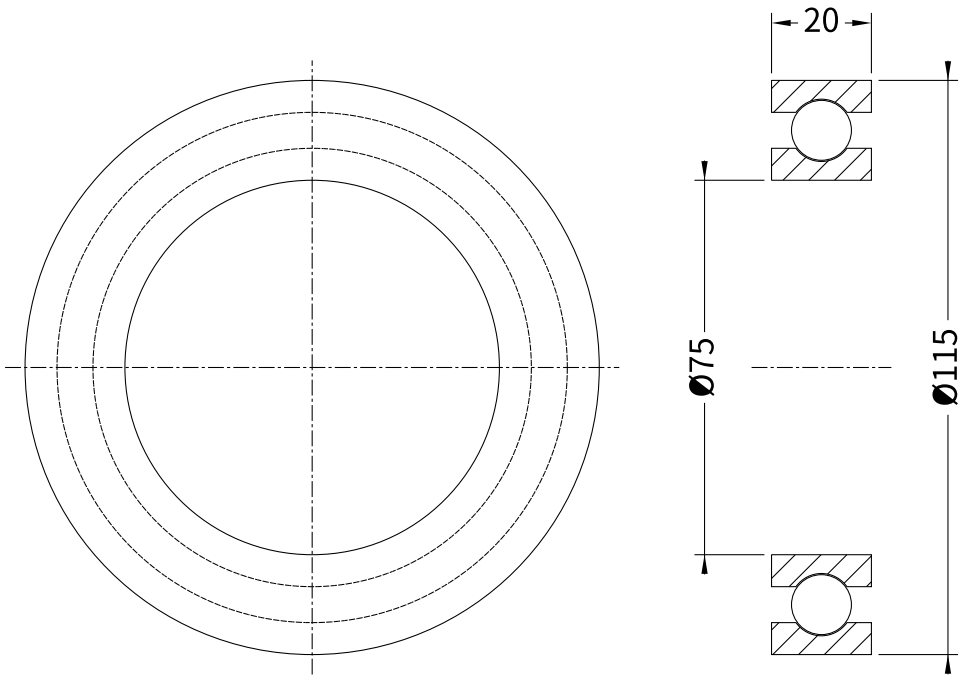

6015 d75 × D115 × B20

CHANGHO INC (changhoinc.com) - 출처를 밝히면 자유롭게 쓰고 고쳐도 됩니다

6016 깊은 홈 볼베어링 (그림 축척은 종이에 맞춤 — 치수 숫자가 기준)

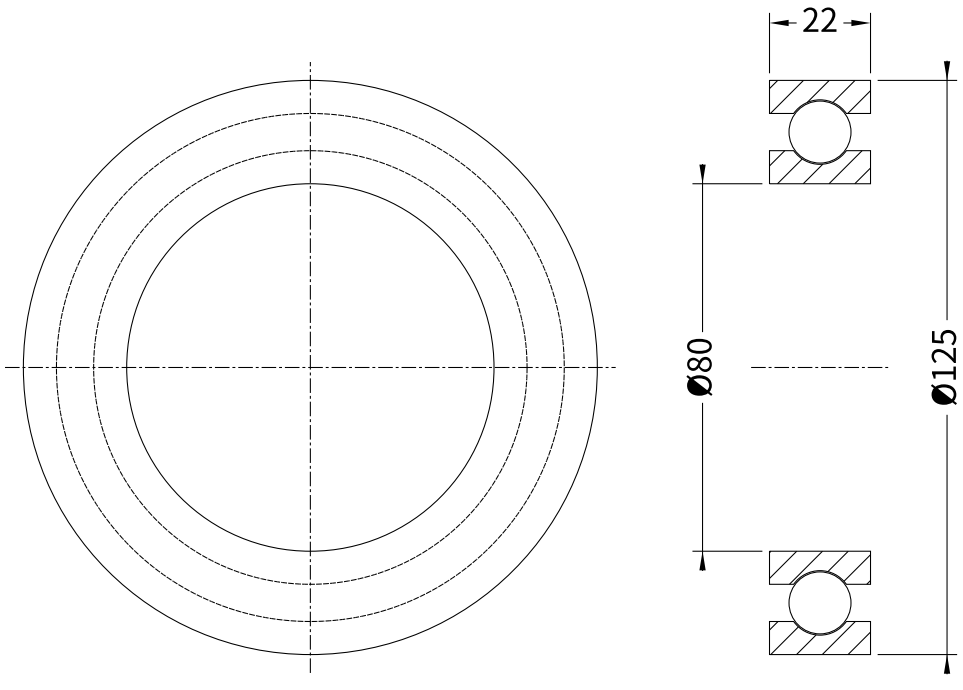

6016 d80 × D125 × B22

CHANGHO INC (changhoinc.com) - 출처를 밝히면 자유롭게 쓰고 고쳐도 됩니다

6017 깊은 홈 볼베어링 (그림 축척은 종이에 맞춤 — 치수 숫자가 기준)

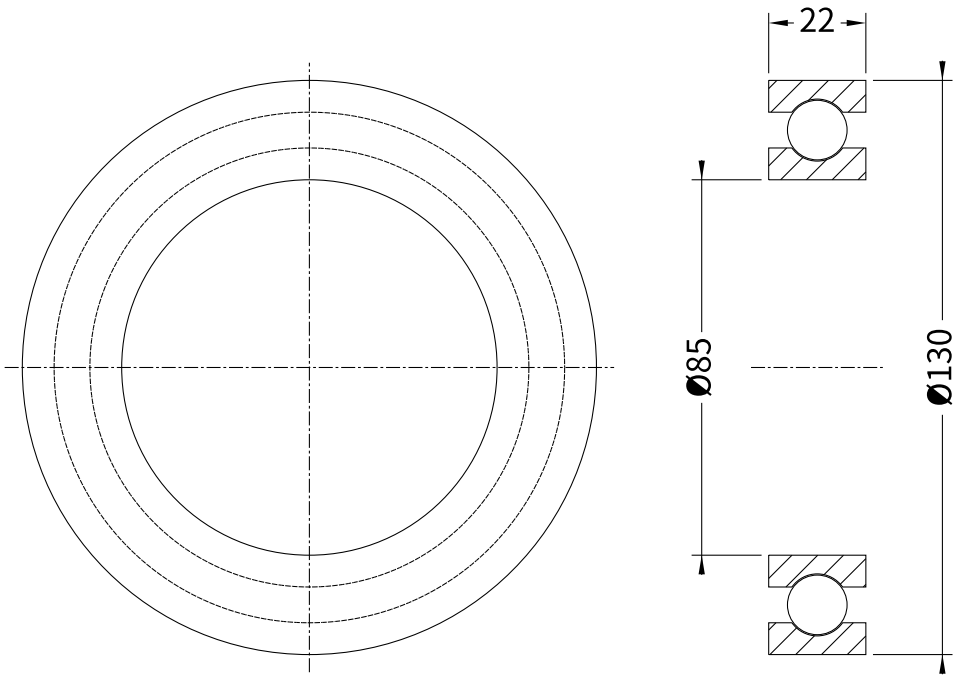

6017 d85 × D130 × B22

CHANGHO INC (changhoinc.com) - 출처를 밝히면 자유롭게 쓰고 고쳐도 됩니다

6018 깊은 홈 볼베어링 (그림 축척은 종이에 맞춤 — 치수 숫자가 기준)

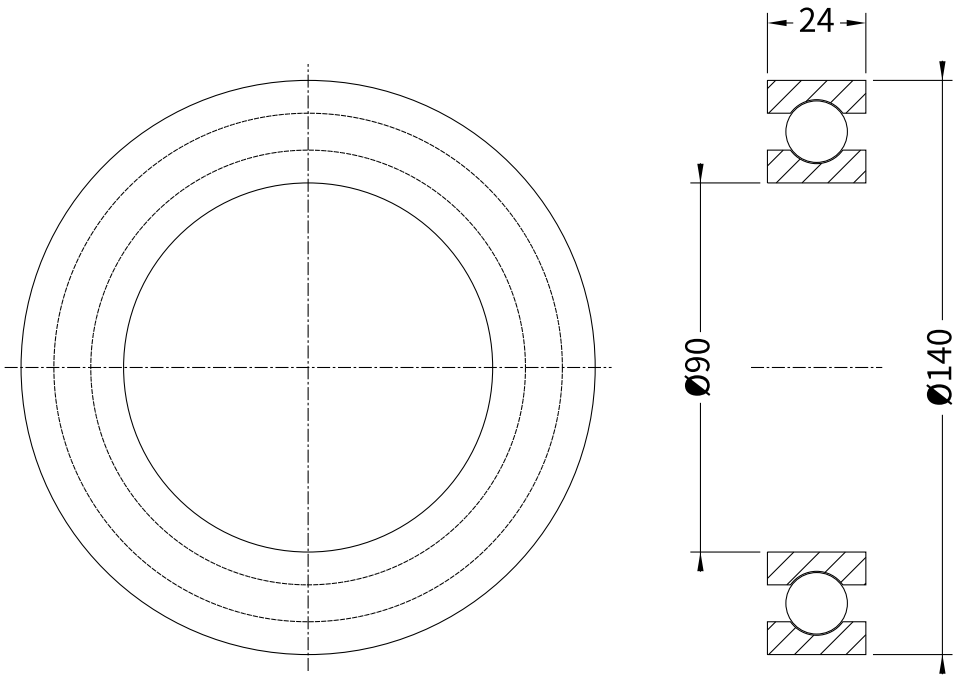

6018 d90 × D140 × B24

CHANGHO INC (changhoinc.com) - 출처를 밝히면 자유롭게 쓰고 고쳐도 됩니다

6019 깊은 홈 볼베어링 (그림 축척은 종이에 맞춤 — 치수 숫자가 기준)

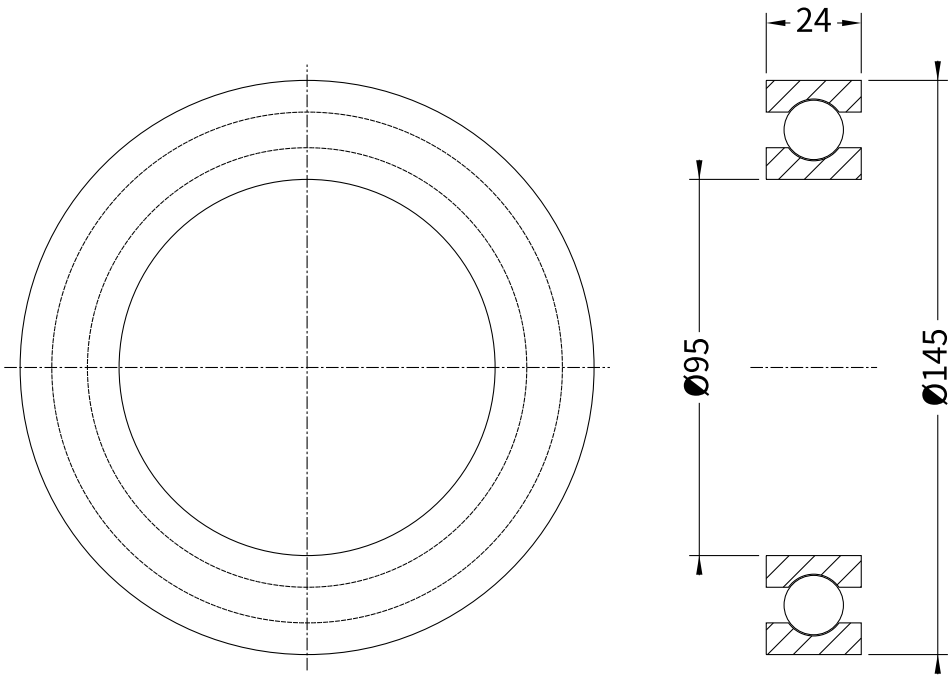

6019 d95 × D145 × B24

CHANGHO INC (changhoinc.com) - 출처를 밝히면 자유롭게 쓰고 고쳐도 됩니다

6020 깊은 홈 볼베어링 (그림 축척은 종이에 맞춤 — 치수 숫자가 기준)

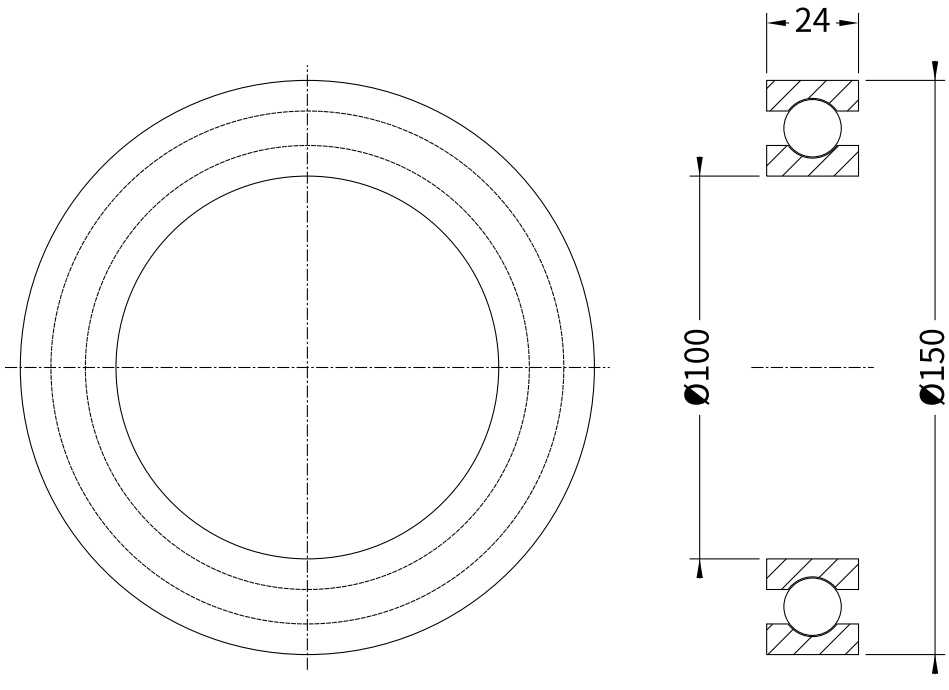

6020 d100 × D150 × B24

CHANGHO INC (changhoinc.com) - 출처를 밝히면 자유롭게 쓰고 고쳐도 됩니다

6200 깊은 홈 볼베어링 (그림 축척은 종이에 맞춤 — 치수 숫자가 기준)

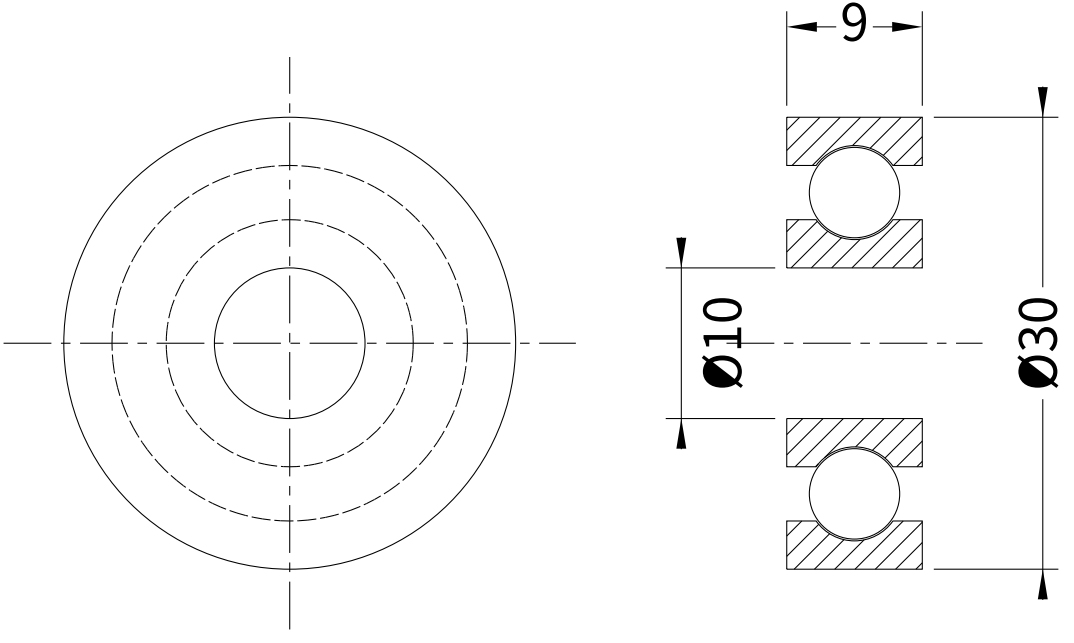

6200 d10 × D30 × B9

CHANGHO INC (changhoinc.com) - 출처를 밝히면 자유롭게 쓰고 고쳐도 됩니다

6201 깊은 홈 볼베어링 (그림 축척은 종이에 맞춤 — 치수 숫자가 기준)

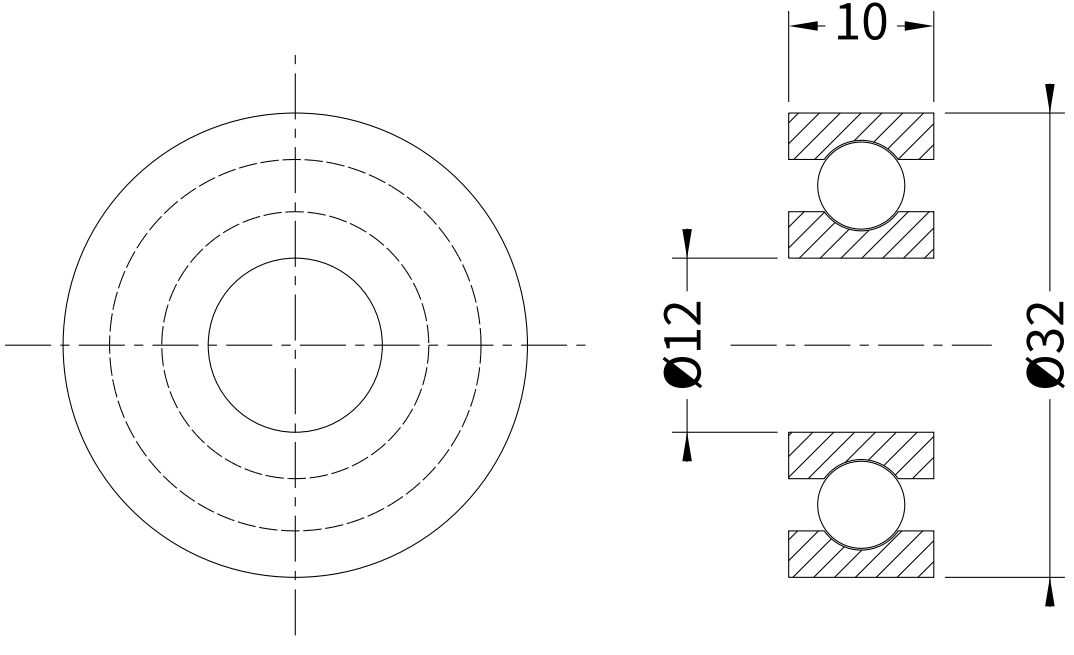

6201 d12 × D32 × B10

CHANGHO INC (changhoinc.com) - 출처를 밝히면 자유롭게 쓰고 고쳐도 됩니다

6202 깊은 홈 볼베어링 (그림 축척은 종이에 맞춤 — 치수 숫자가 기준)

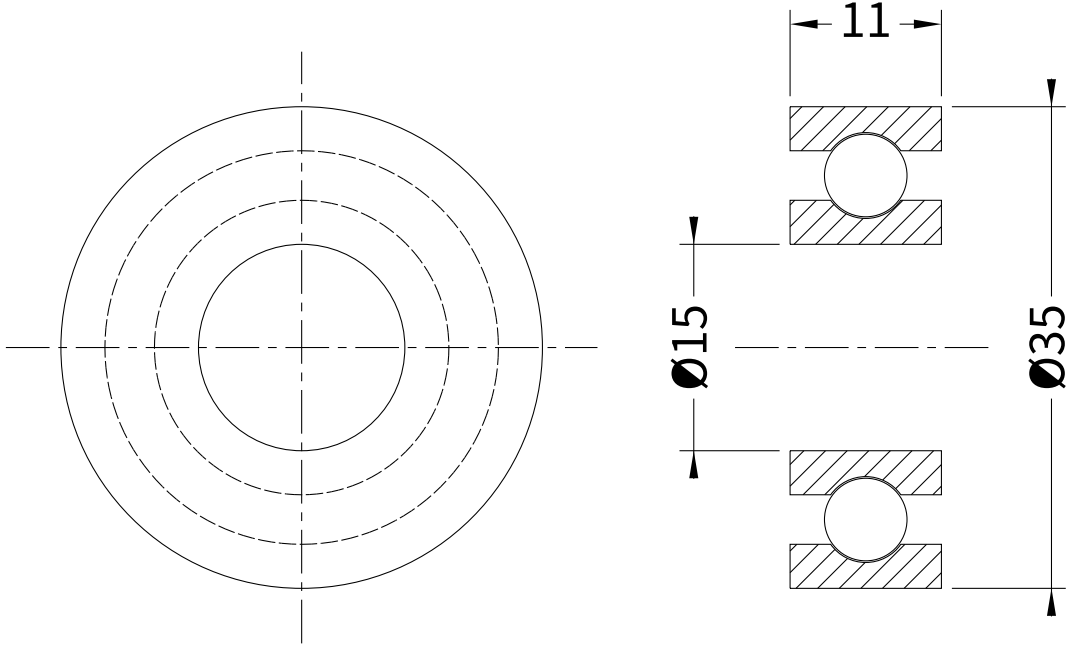

6202 d15 × D35 × B11

CHANGHO INC (changhoinc.com) - 출처를 밝히면 자유롭게 쓰고 고쳐도 됩니다

6203 깊은 홈 볼베어링 (그림 축척은 종이에 맞춤 — 치수 숫자가 기준)

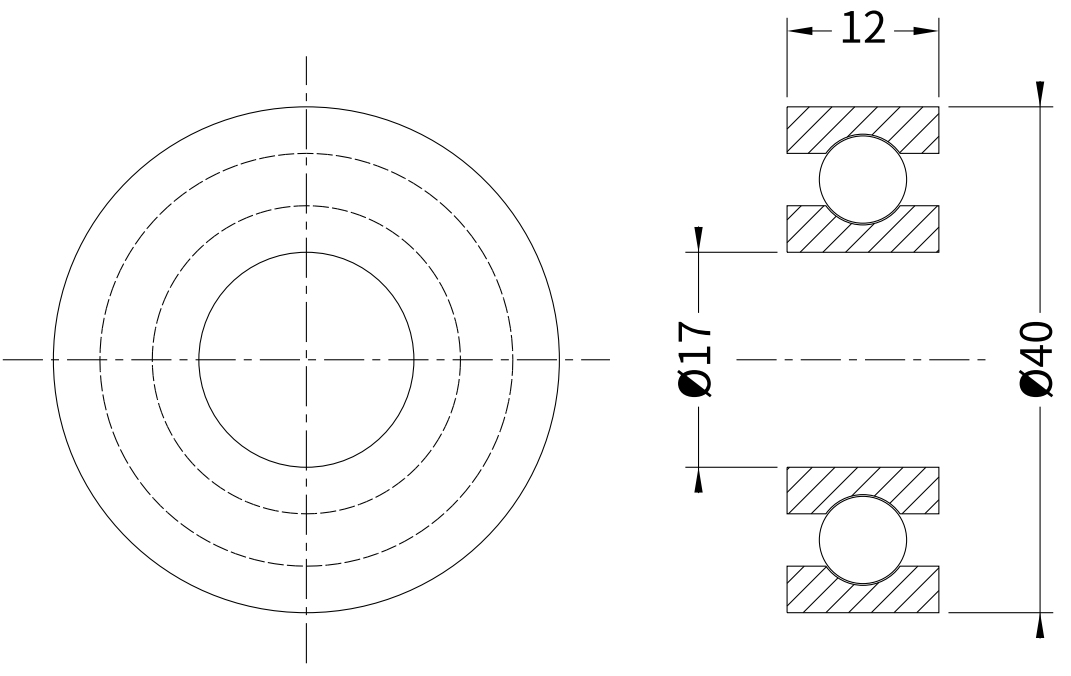

6203 d17 × D40 × B12

CHANGHO INC (changhoinc.com) - 출처를 밝히면 자유롭게 쓰고 고쳐도 됩니다

6204 깊은 홈 볼베어링 (그림 축척은 종이에 맞춤 — 치수 숫자가 기준)

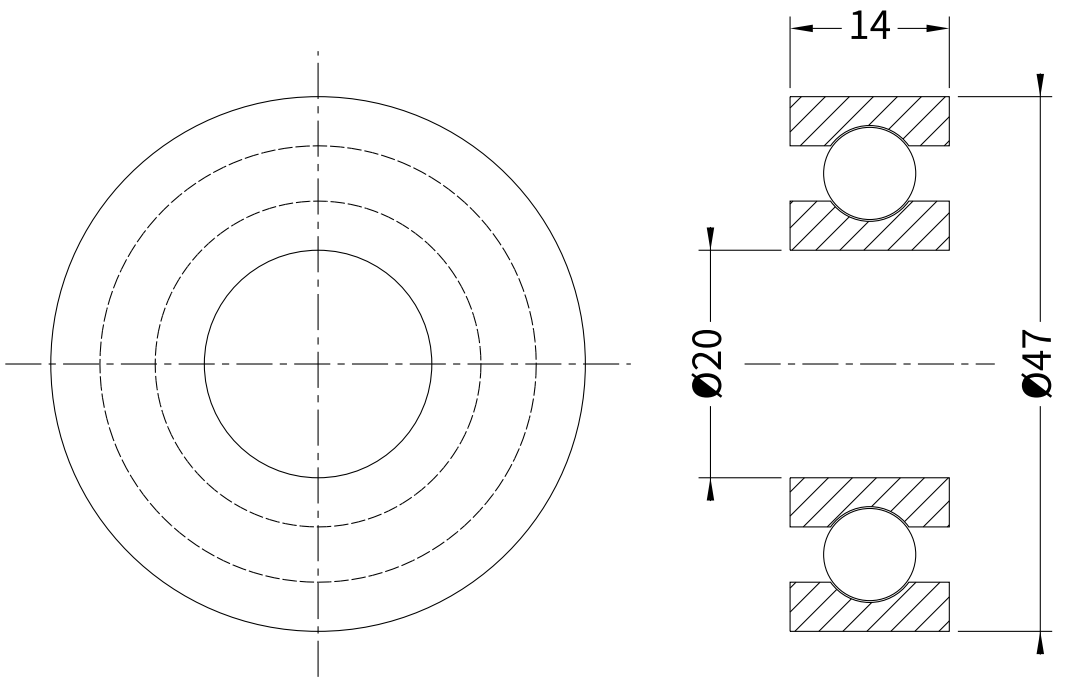

6204 d20 × D47 × B14

CHANGHO INC (changhoinc.com) - 출처를 밝히면 자유롭게 쓰고 고쳐도 됩니다

6205 깊은 홈 볼베어링 (그림 축척은 종이에 맞춤 — 치수 숫자가 기준)

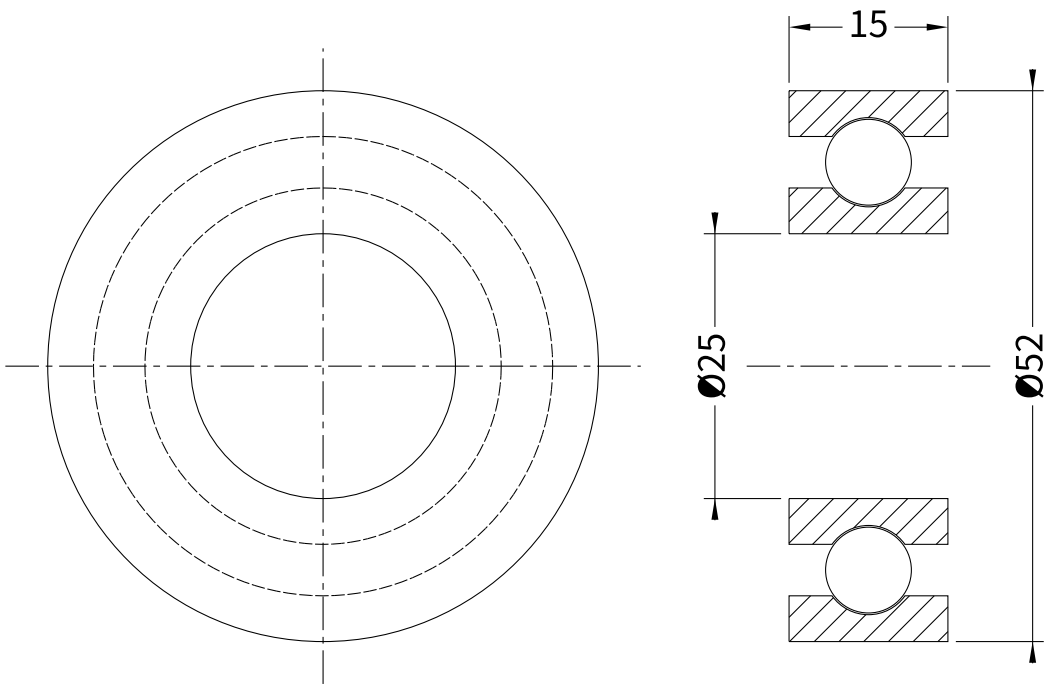

6205 d25 × D52 × B15

CHANGHO INC (changhoinc.com) - 출처를 밝히면 자유롭게 쓰고 고쳐도 됩니다

6206 깊은 홈 볼베어링 (그림 축척은 종이에 맞춤 — 치수 숫자가 기준)

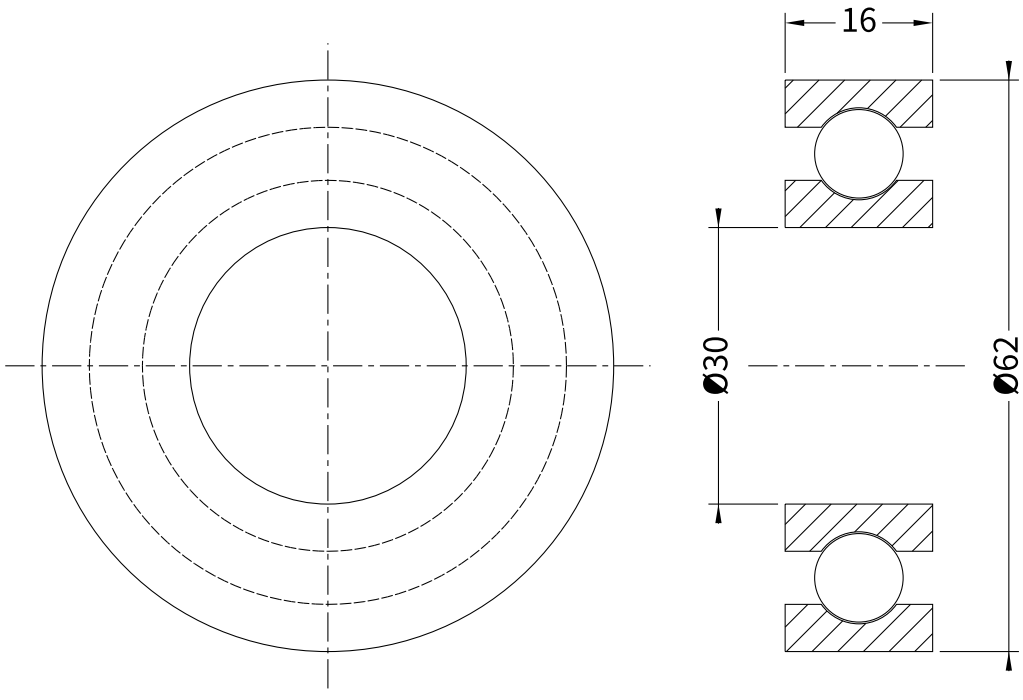

6206 d30 × D62 × B16

CHANGHO INC (changhoinc.com) - 출처를 밝히면 자유롭게 쓰고 고쳐도 됩니다

6207 깊은 홈 볼베어링 (그림 축척은 종이에 맞춤 — 치수 숫자가 기준)

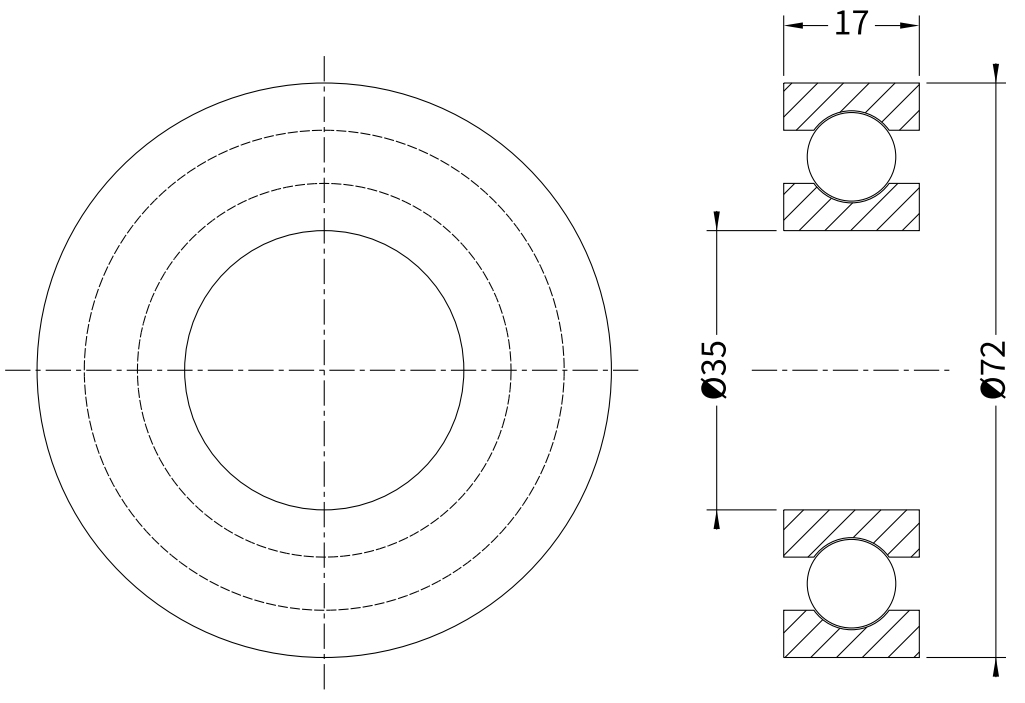

6207 d35 × D72 × B17

CHANGHO INC (changhoinc.com) - 출처를 밝히면 자유롭게 쓰고 고쳐도 됩니다

6208 깊은 홈 볼베어링 (그림 축척은 종이에 맞춤 — 치수 숫자가 기준)

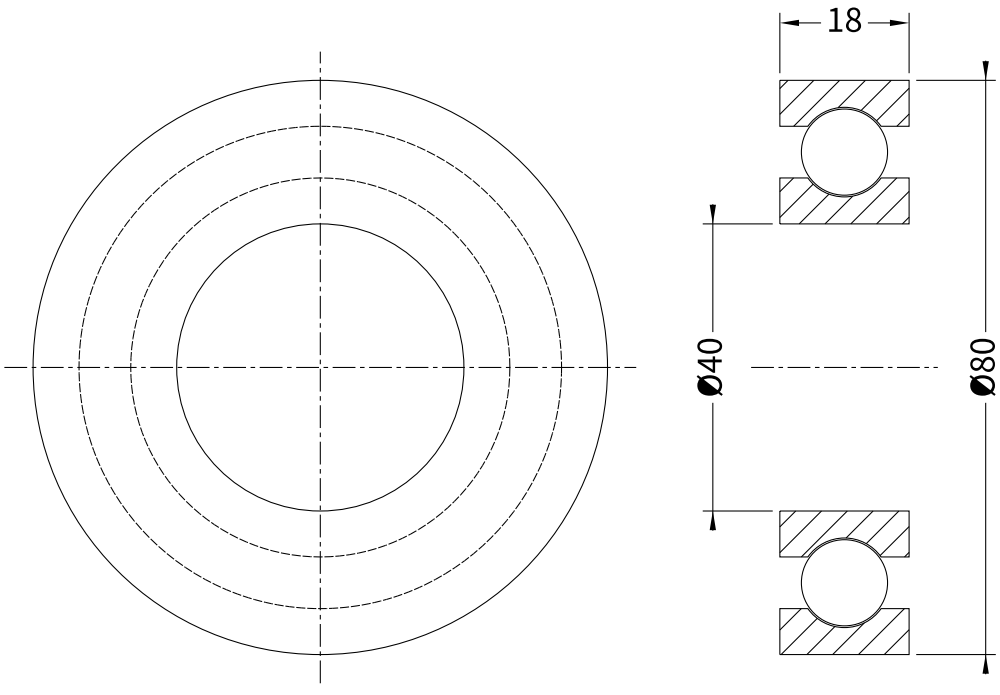

6208 d40 × D80 × B18

CHANGHO INC (changhoinc.com) - 출처를 밝히면 자유롭게 쓰고 고쳐도 됩니다

6209 깊은 홈 볼베어링 (그림 축척은 종이에 맞춤 — 치수 숫자가 기준)

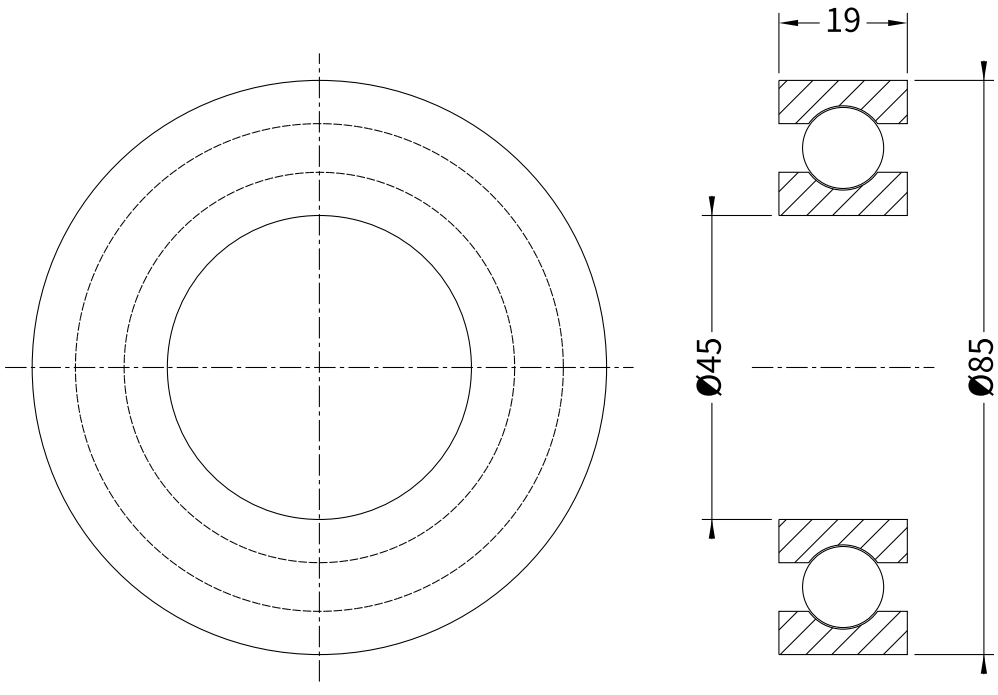

6209 d45 × D85 × B19

CHANGHO INC (changhoinc.com) - 출처를 밝히면 자유롭게 쓰고 고쳐도 됩니다

6210 깊은 홈 볼베어링 (그림 축척은 종이에 맞춤 — 치수 숫자가 기준)

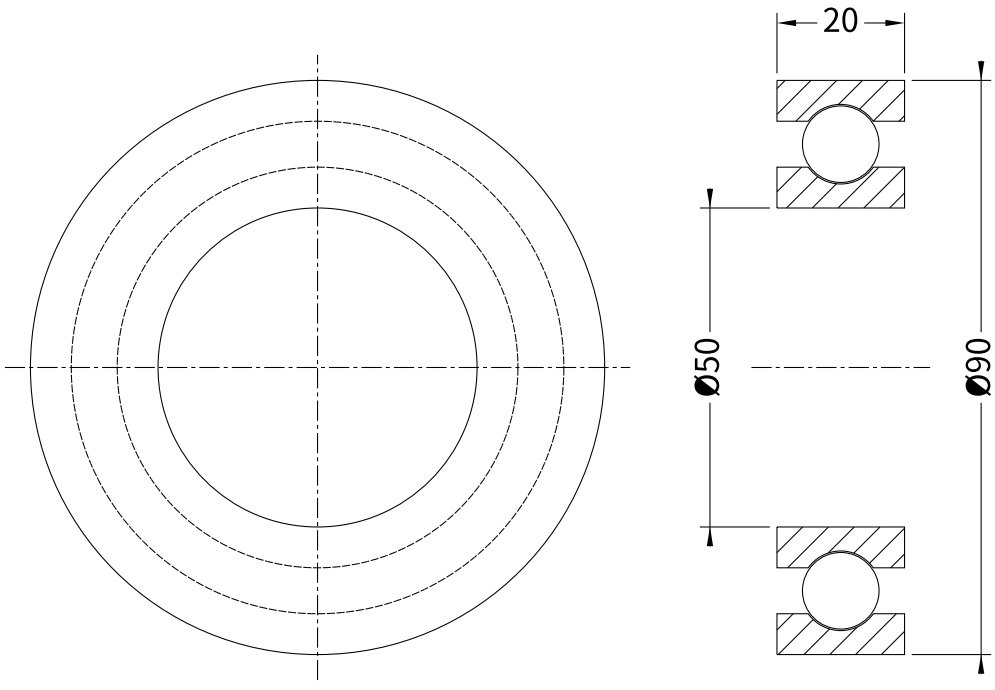

6210 d50 × D90 × B20

CHANGHO INC (changhoinc.com) - 출처를 밝히면 자유롭게 쓰고 고쳐도 됩니다

6211 깊은 홈 볼베어링 (그림 축척은 종이에 맞춤 — 치수 숫자가 기준)

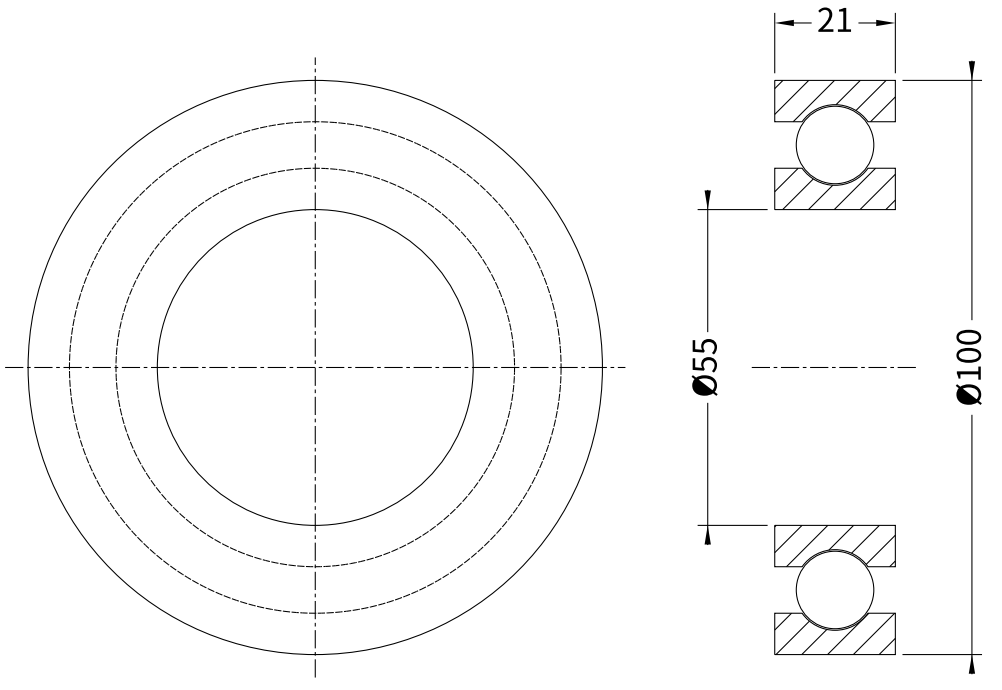

6211 d55 × D100 × B21

CHANGHO INC (changhoinc.com) - 출처를 밝히면 자유롭게 쓰고 고쳐도 됩니다

6212 깊은 홈 볼베어링 (그림 축척은 종이에 맞춤 — 치수 숫자가 기준)

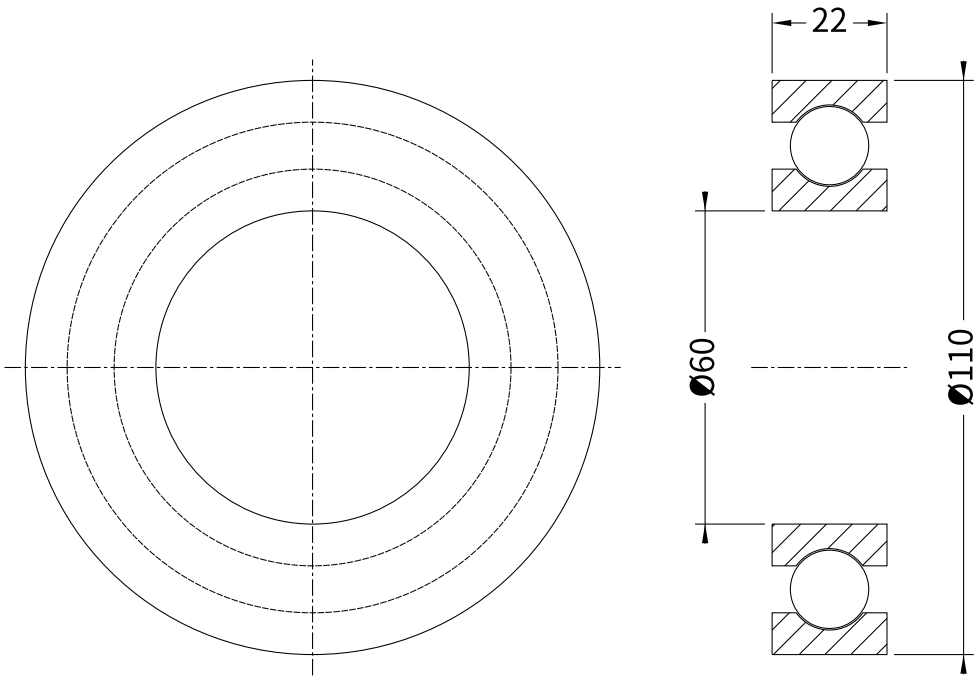

6212 d60 × D110 × B22

CHANGHO INC (changhoinc.com) - 출처를 밝히면 자유롭게 쓰고 고쳐도 됩니다

6213 깊은 홈 볼베어링 (그림 축척은 종이에 맞춤 — 치수 숫자가 기준)

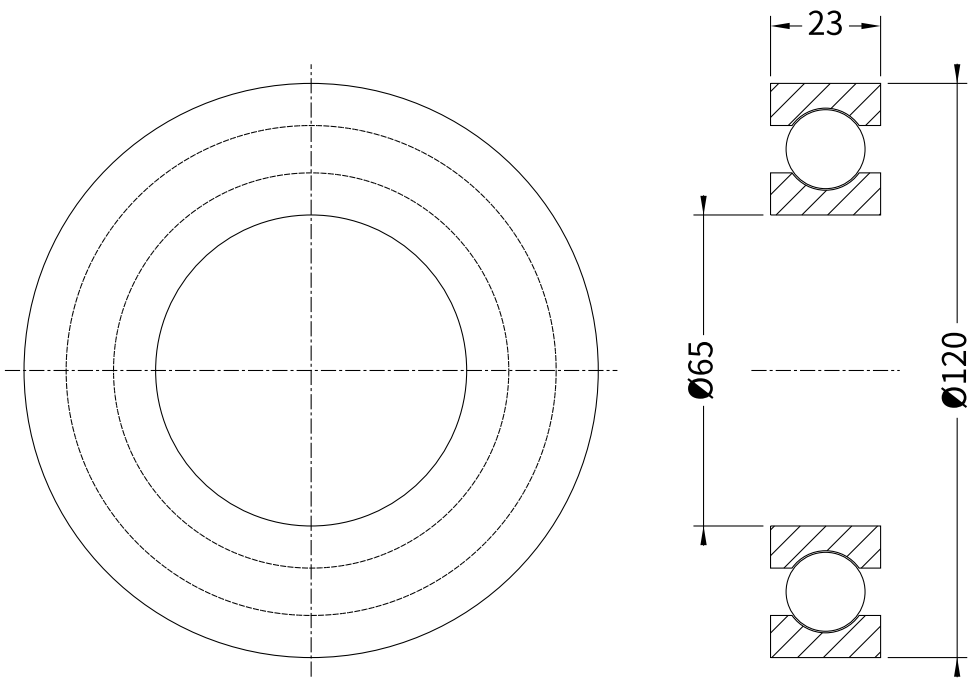

6213 d65 × D120 × B23

CHANGHO INC (changhoinc.com) - 출처를 밝히면 자유롭게 쓰고 고쳐도 됩니다

6214 깊은 홈 볼베어링 (그림 축척은 종이에 맞춤 — 치수 숫자가 기준)

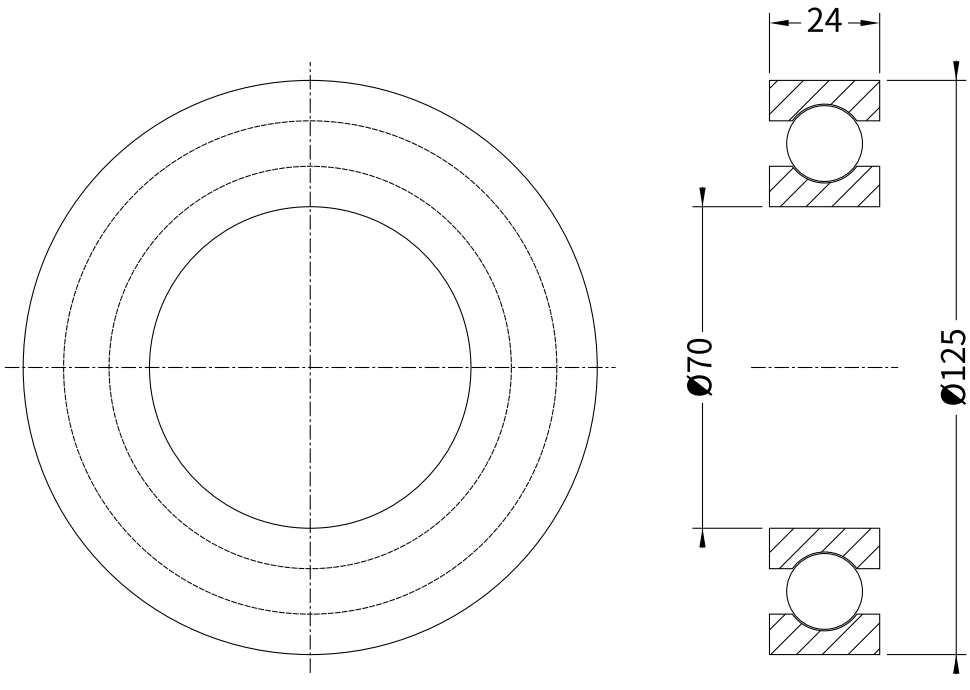

6214 d70 × D125 × B24

CHANGHO INC (changhoinc.com) - 출처를 밝히면 자유롭게 쓰고 고쳐도 됩니다

6215 깊은 홈 볼베어링 (그림 축척은 종이에 맞춤 — 치수 숫자가 기준)

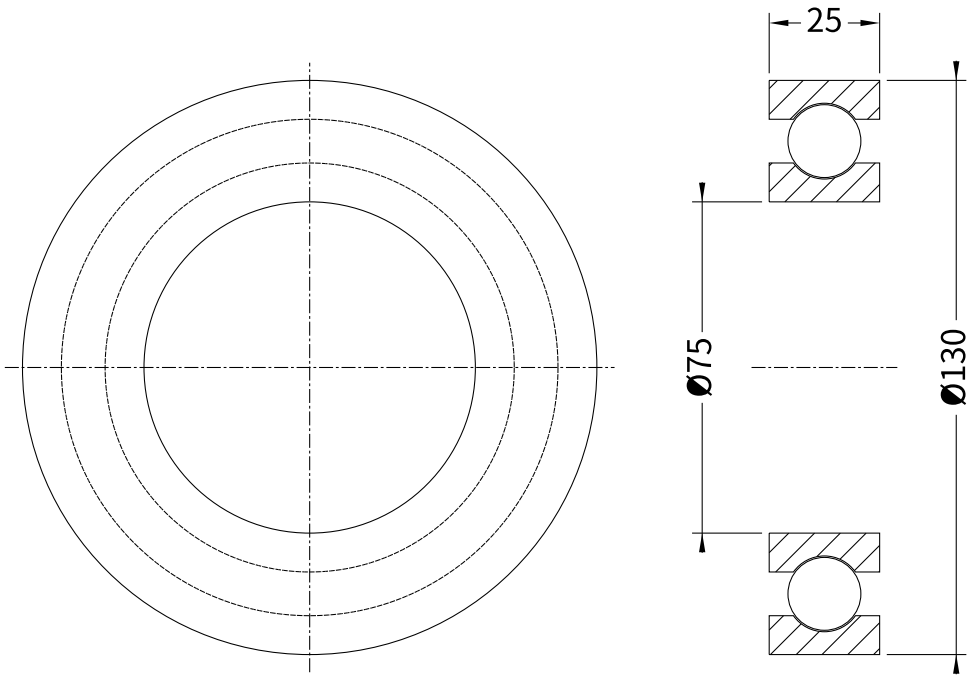

6215 d75 × D130 × B25

CHANGHO INC (changhoinc.com) - 출처를 밝히면 자유롭게 쓰고 고쳐도 됩니다

6216 깊은 홈 볼베어링 (그림 축척은 종이에 맞춤 — 치수 숫자가 기준)

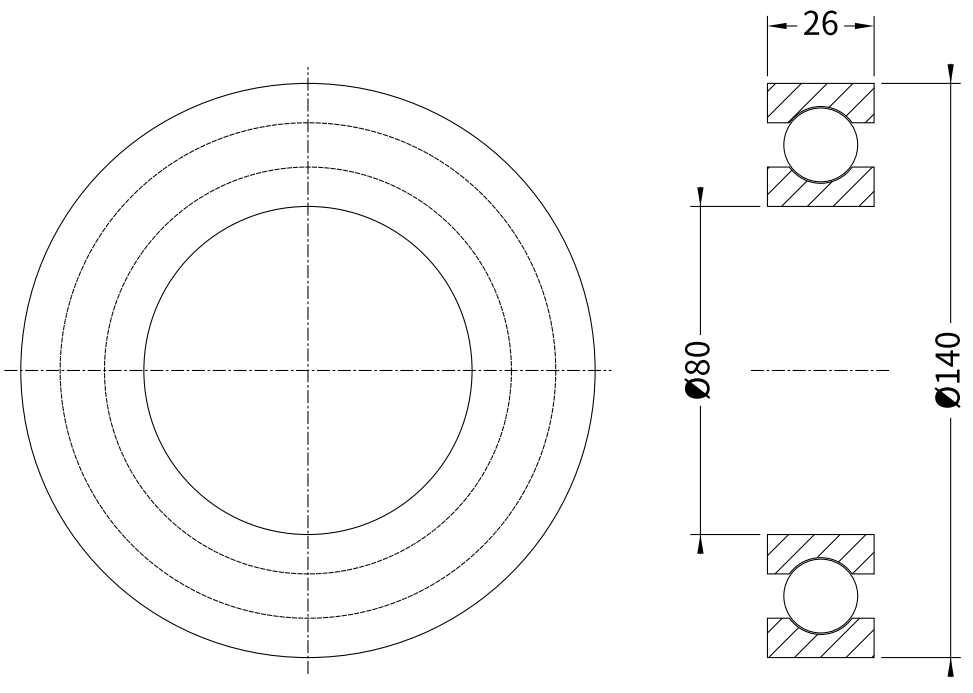

6216 d80 × D140 × B26

CHANGHO INC (changhoinc.com) - 출처를 밝히면 자유롭게 쓰고 고쳐도 됩니다

6217 깊은 홈 볼베어링 (그림 축척은 종이에 맞춤 — 치수 숫자가 기준)

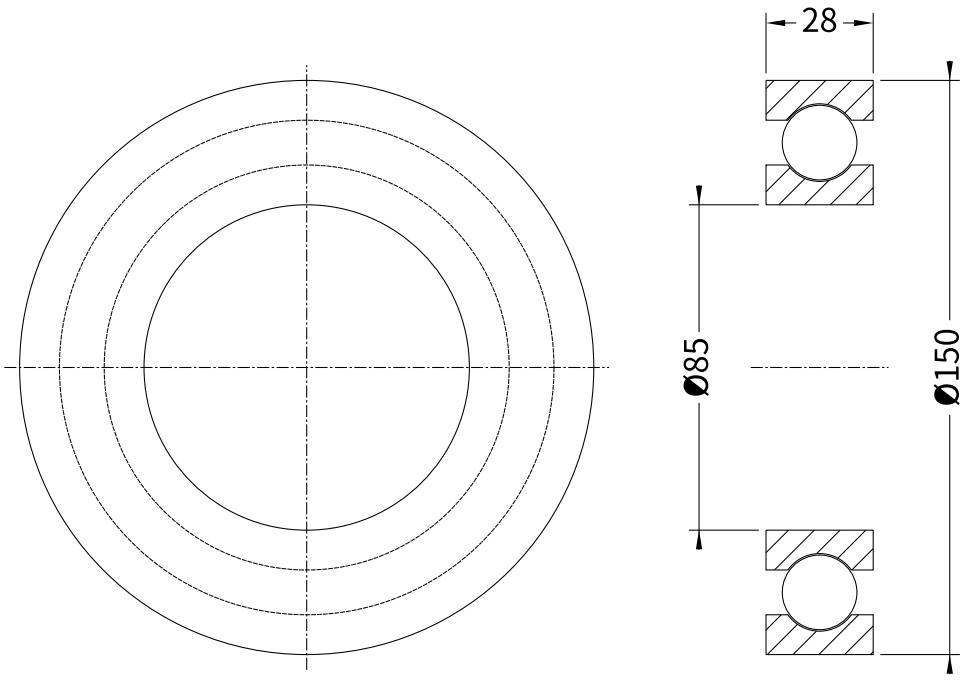

6217 d85 × D150 × B28

CHANGHO INC (changhoinc.com) - 출처를 밝히면 자유롭게 쓰고 고쳐도 됩니다

6218 깊은 홈 볼베어링 (그림 축척은 종이에 맞춤 — 치수 숫자가 기준)

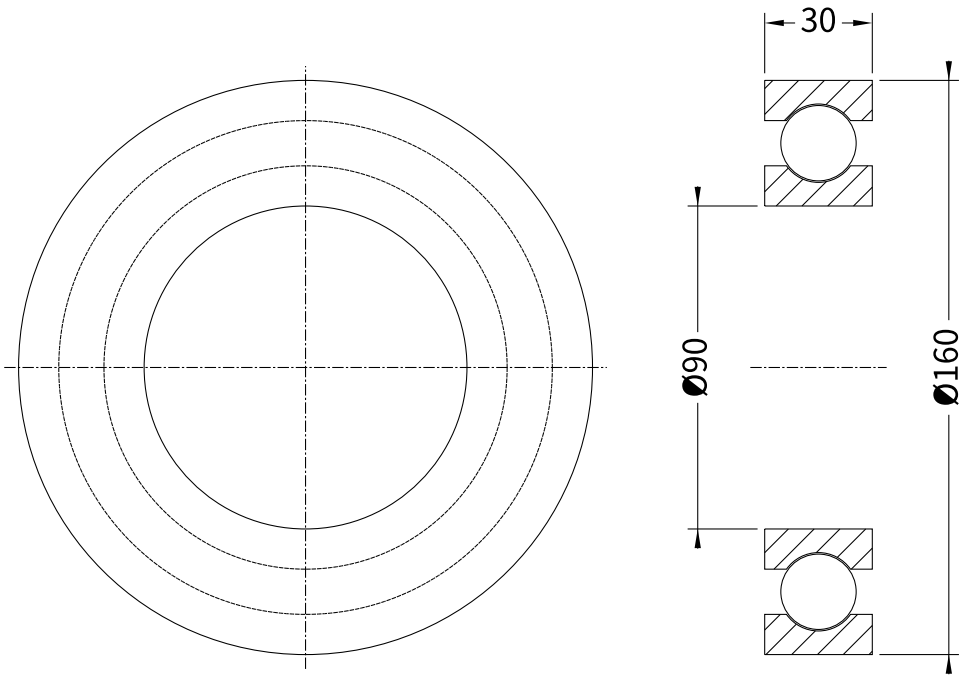

6218 d90 × D160 × B30

CHANGHO INC (changhoinc.com) - 출처를 밝히면 자유롭게 쓰고 고쳐도 됩니다

6300 깊은 홈 볼베어링 (그림 축척은 종이에 맞춤 — 치수 숫자가 기준)

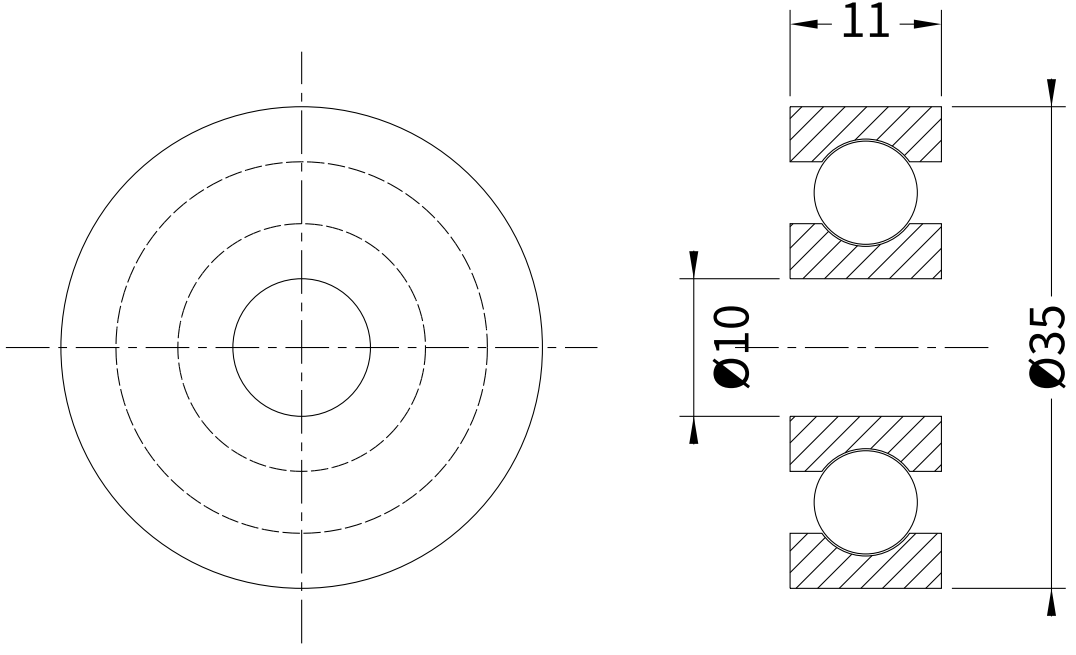

6300 d10 × D35 × B11

CHANGHO INC (changhoinc.com) - 출처를 밝히면 자유롭게 쓰고 고쳐도 됩니다

6301 깊은 홈 볼베어링 (그림 축척은 종이에 맞춤 — 치수 숫자가 기준)

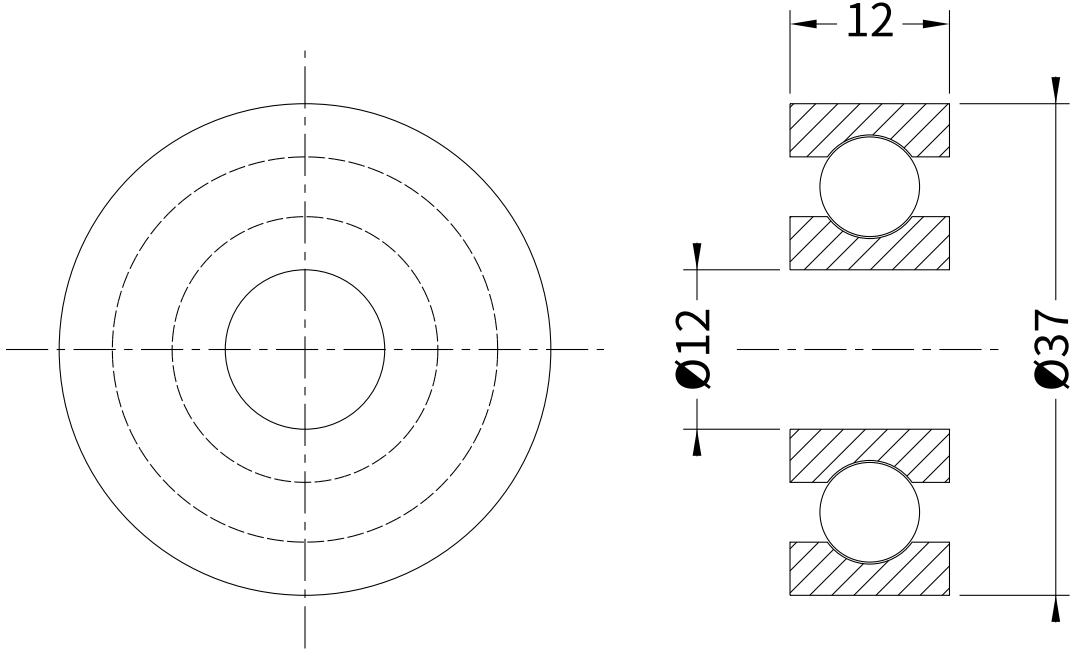

6301 d12 × D37 × B12

CHANGHO INC (changhoinc.com) - 출처를 밝히면 자유롭게 쓰고 고쳐도 됩니다

6302 깊은 홈 볼베어링 (그림 축척은 종이에 맞춤 — 치수 숫자가 기준)

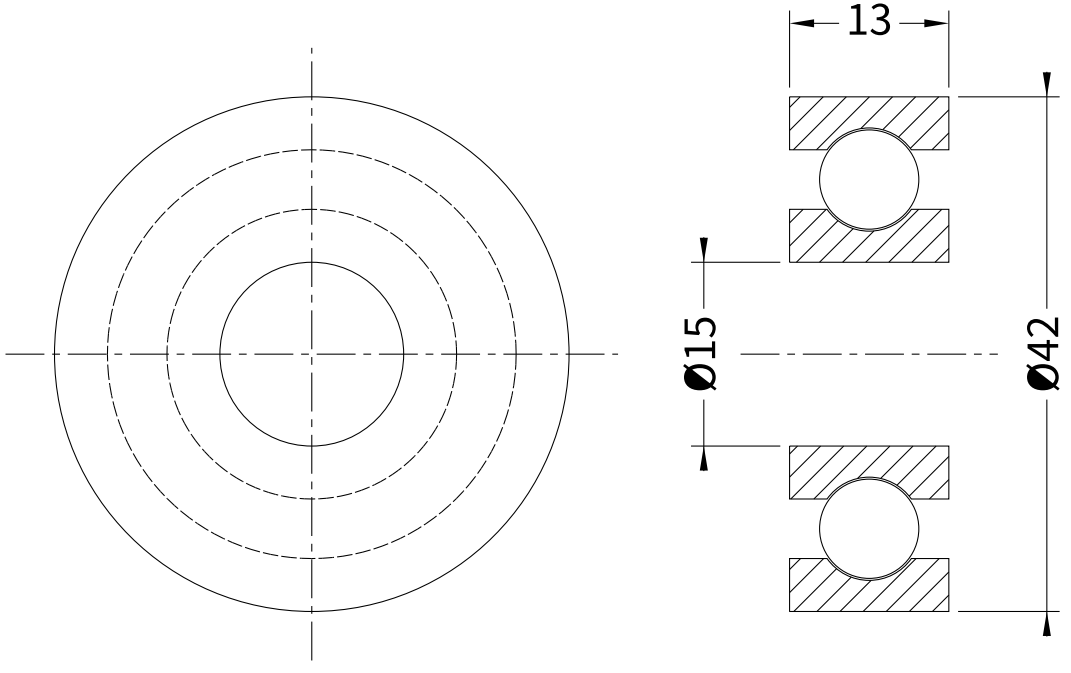

6302 d15 × D42 × B13

CHANGHO INC (changhoinc.com) - 출처를 밝히면 자유롭게 쓰고 고쳐도 됩니다

6303 깊은 홈 볼베어링 (그림 축척은 종이에 맞춤 — 치수 숫자가 기준)

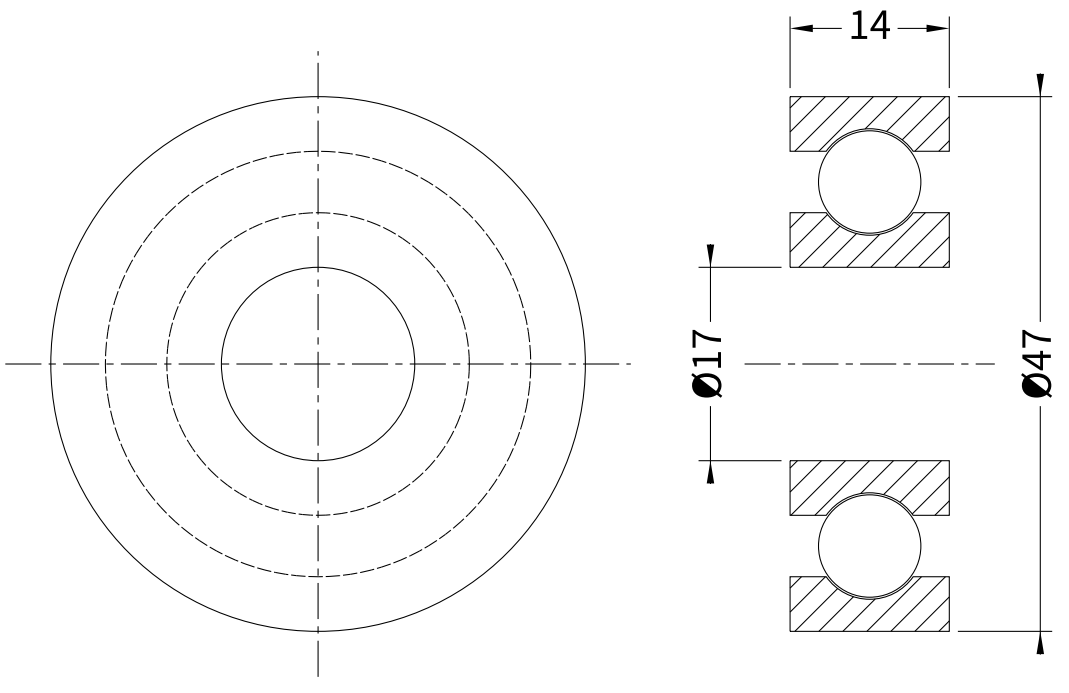

6303 d17 × D47 × B14

CHANGHO INC (changhoinc.com) - 출처를 밝히면 자유롭게 쓰고 고쳐도 됩니다

6304 깊은 홈 볼베어링 (그림 축척은 종이에 맞춤 — 치수 숫자가 기준)

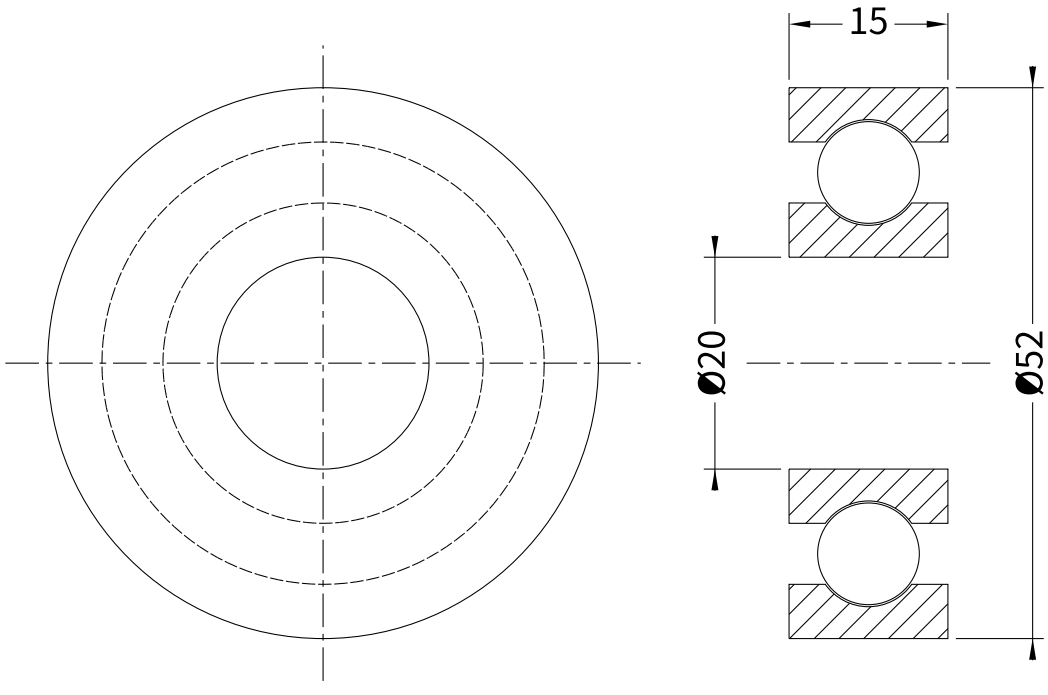

6304 d20 × D52 × B15

CHANGHO INC (changhoinc.com) - 출처를 밝히면 자유롭게 쓰고 고쳐도 됩니다

6305 깊은 홈 볼베어링 (그림 축척은 종이에 맞춤 — 치수 숫자가 기준)

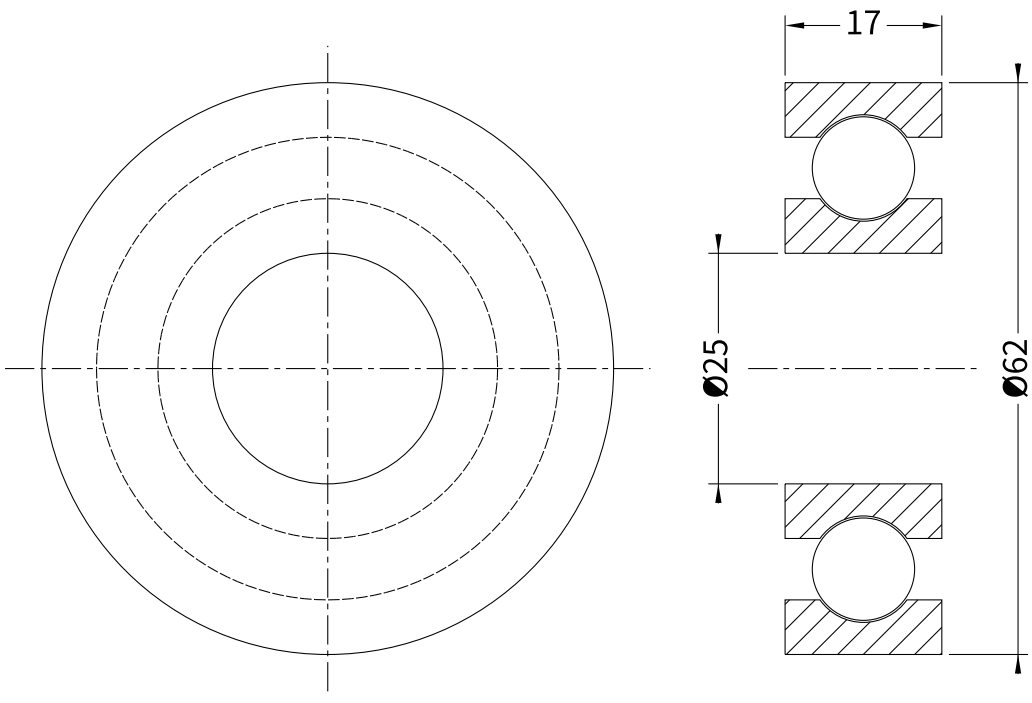

6305 d25 × D62 × B17

CHANGHO INC (changhoinc.com) - 출처를 밝히면 자유롭게 쓰고 고쳐도 됩니다

6306 깊은 홈 볼베어링 (그림 축척은 종이에 맞춤 — 치수 숫자가 기준)

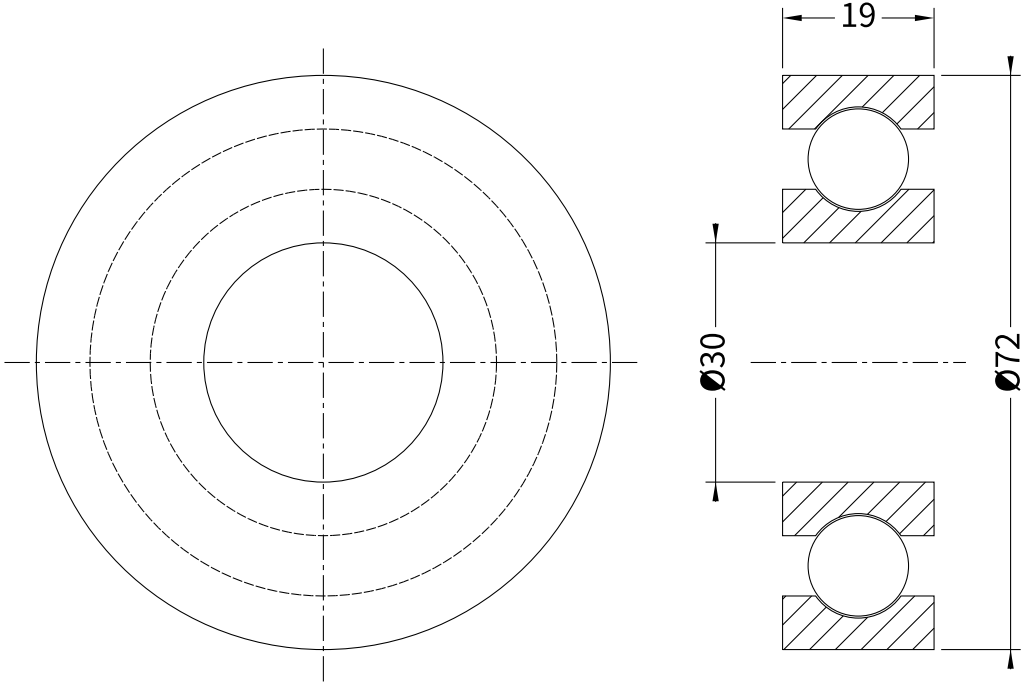

6306 d30 × D72 × B19

CHANGHO INC (changhoinc.com) - 출처를 밝히면 자유롭게 쓰고 고쳐도 됩니다

6307 깊은 홈 볼베어링 (그림 축척은 종이에 맞춤 — 치수 숫자가 기준)

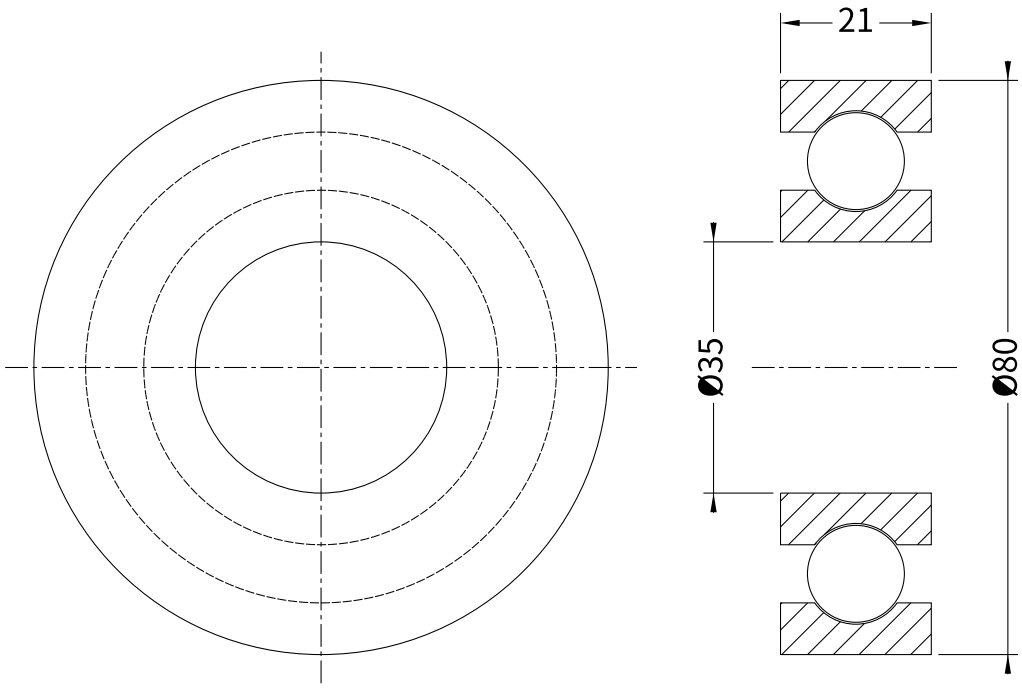

6307 d35 × D80 × B21

CHANGHO INC (changhoinc.com) - 출처를 밝히면 자유롭게 쓰고 고쳐도 됩니다

6308 깊은 홈 볼베어링 (그림 축척은 종이에 맞춤 — 치수 숫자가 기준)

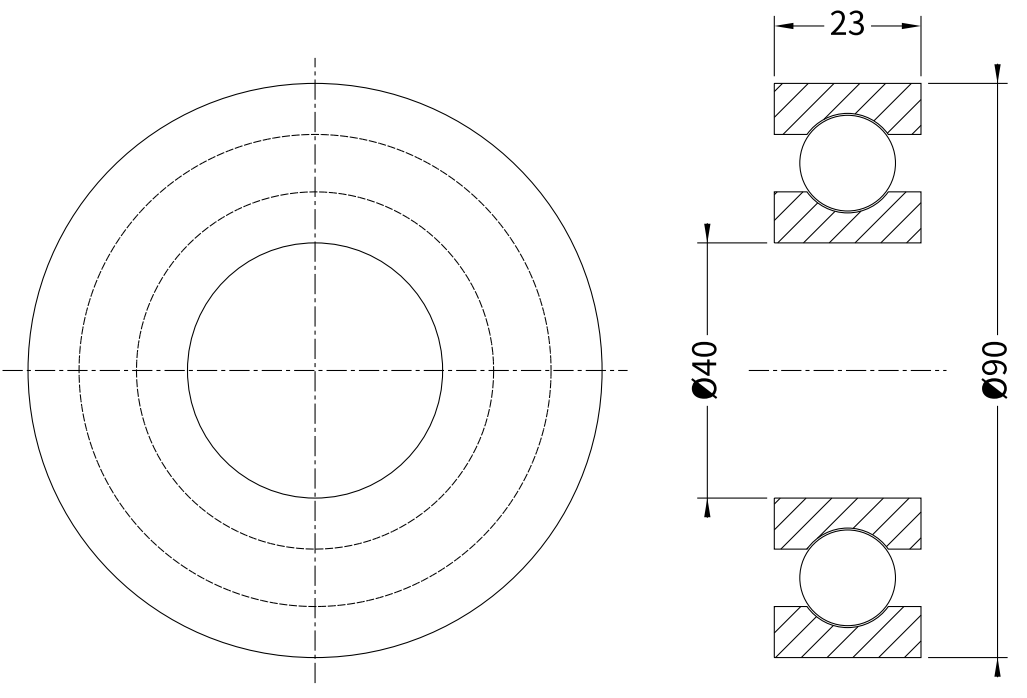

6308 d40 × D90 × B23

CHANGHO INC (changhoinc.com) - 출처를 밝히면 자유롭게 쓰고 고쳐도 됩니다

6309 깊은 홈 볼베어링 (그림 축척은 종이에 맞춤 — 치수 숫자가 기준)

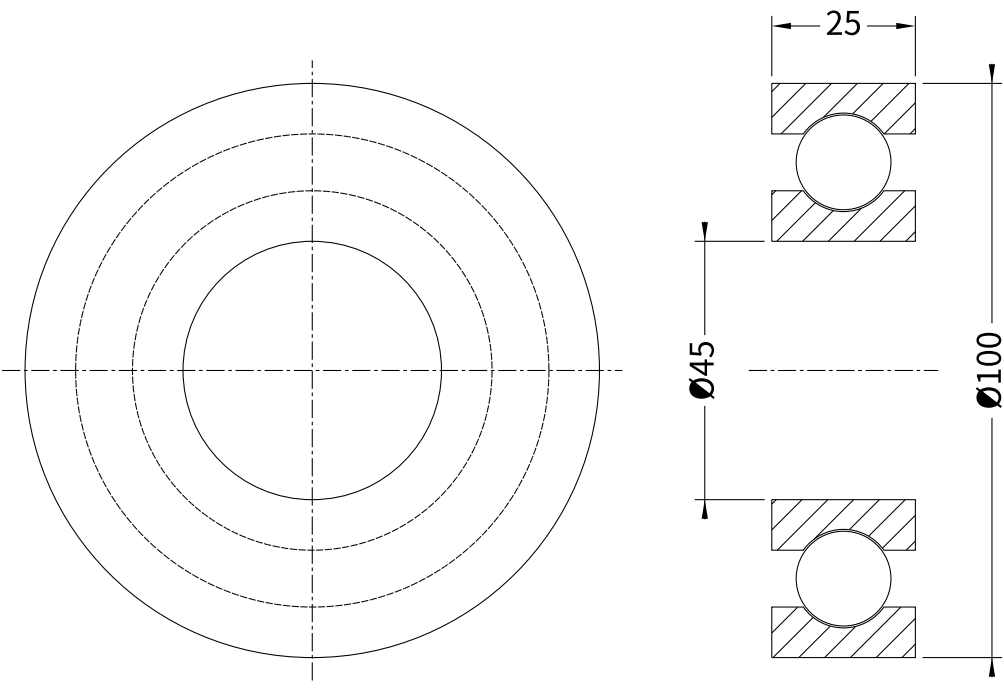

6309 d45 × D100 × B25

CHANGHO INC (changhoinc.com) - 출처를 밝히면 자유롭게 쓰고 고쳐도 됩니다

6310 깊은 홈 볼베어링 (그림 축척은 종이에 맞춤 — 치수 숫자가 기준)

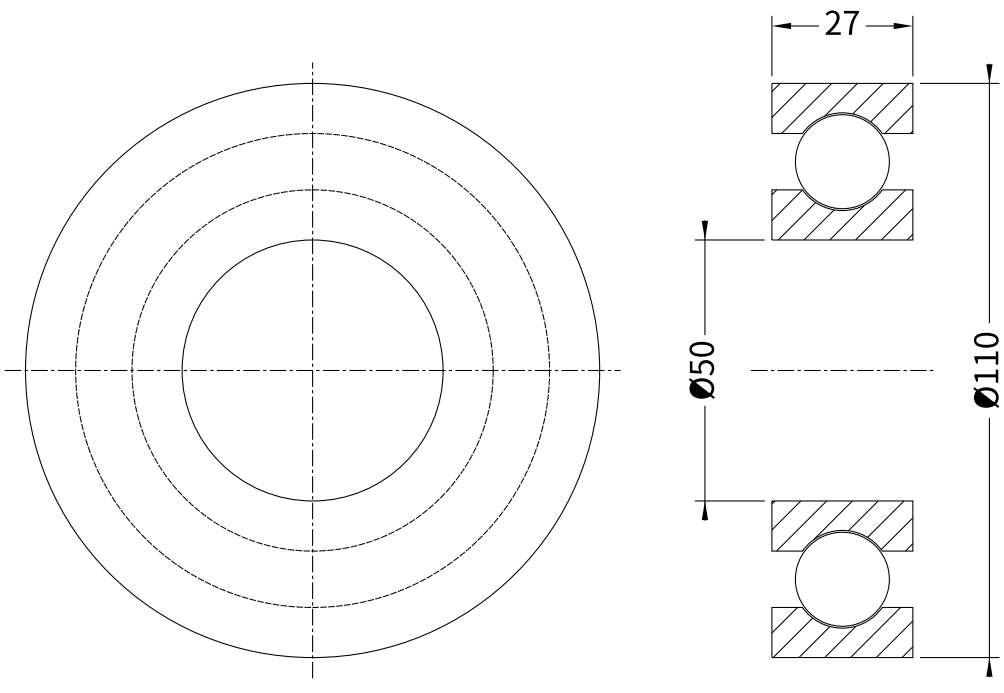

6310 d50 × D110 × B27

CHANGHO INC (changhoinc.com) - 출처를 밝히면 자유롭게 쓰고 고쳐도 됩니다

6311 깊은 홈 볼베어링 (그림 축척은 종이에 맞춤 — 치수 숫자가 기준)

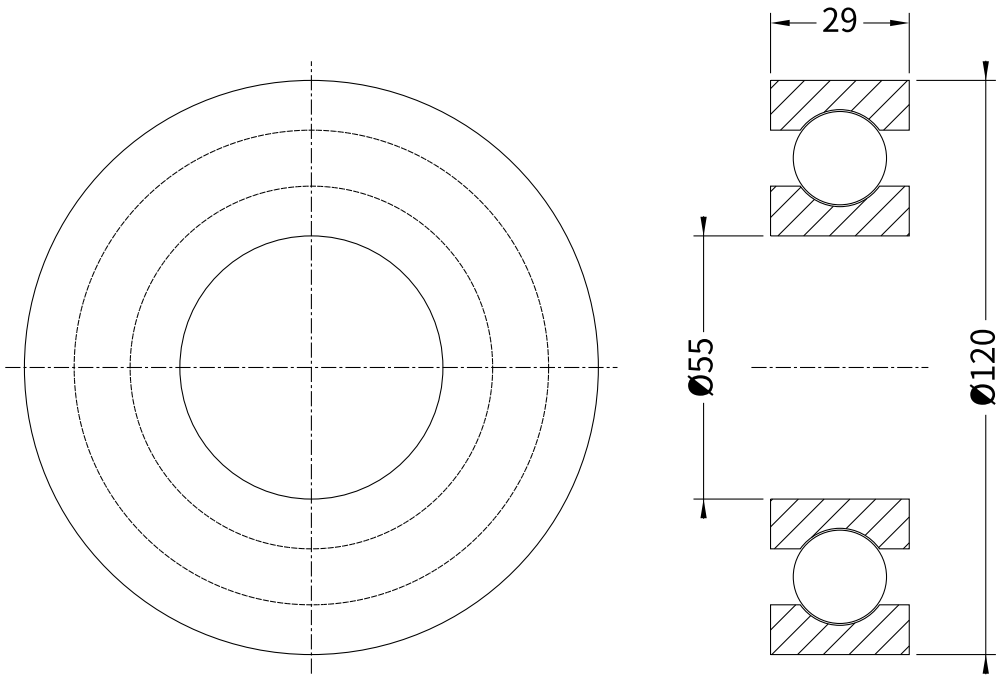

6311 d55 × D120 × B29

CHANGHO INC (changhoinc.com) - 출처를 밝히면 자유롭게 쓰고 고쳐도 됩니다

6312 깊은 홈 볼베어링 (그림 축척은 종이에 맞춤 — 치수 숫자가 기준)

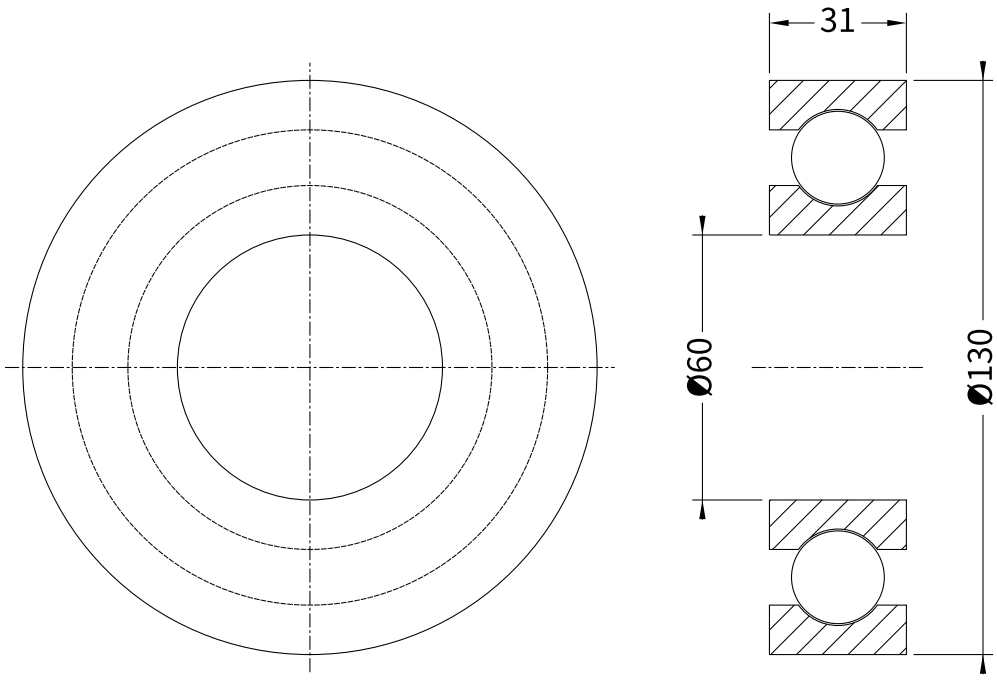

6312 d60 × D130 × B31

CHANGHO INC (changhoinc.com) - 출처를 밝히면 자유롭게 쓰고 고쳐도 됩니다

6313 깊은 홈 볼베어링 (그림 축척은 종이에 맞춤 — 치수 숫자가 기준)

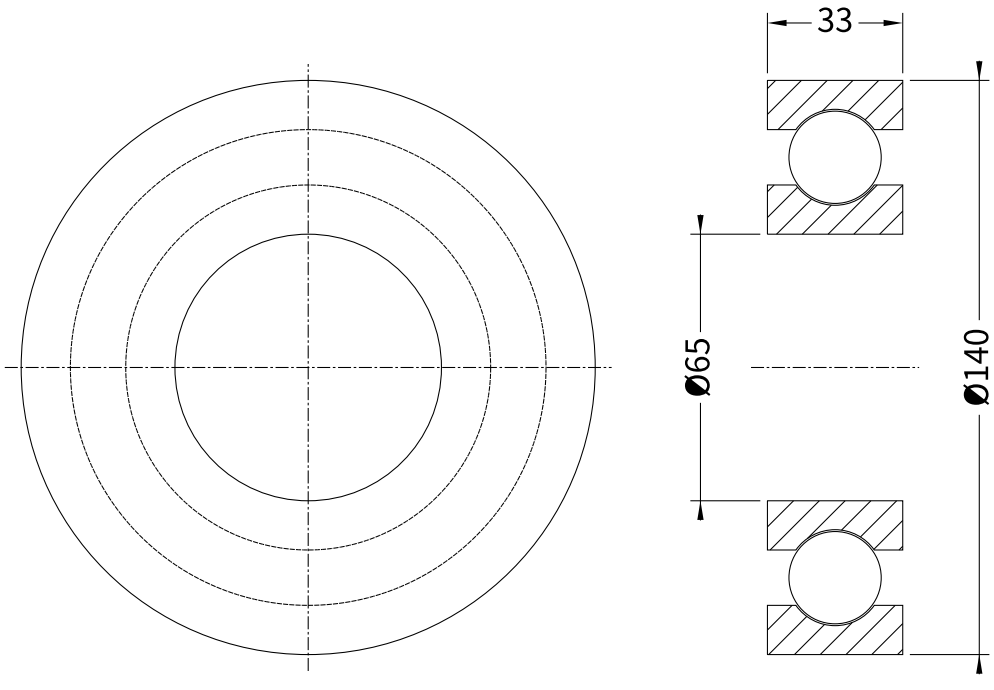

6313 d65 × D140 × B33

CHANGHO INC (changhoinc.com) - 출처를 밝히면 자유롭게 쓰고 고쳐도 됩니다

6314 깊은 홈 볼베어링 (그림 축척은 종이에 맞춤 — 치수 숫자가 기준)

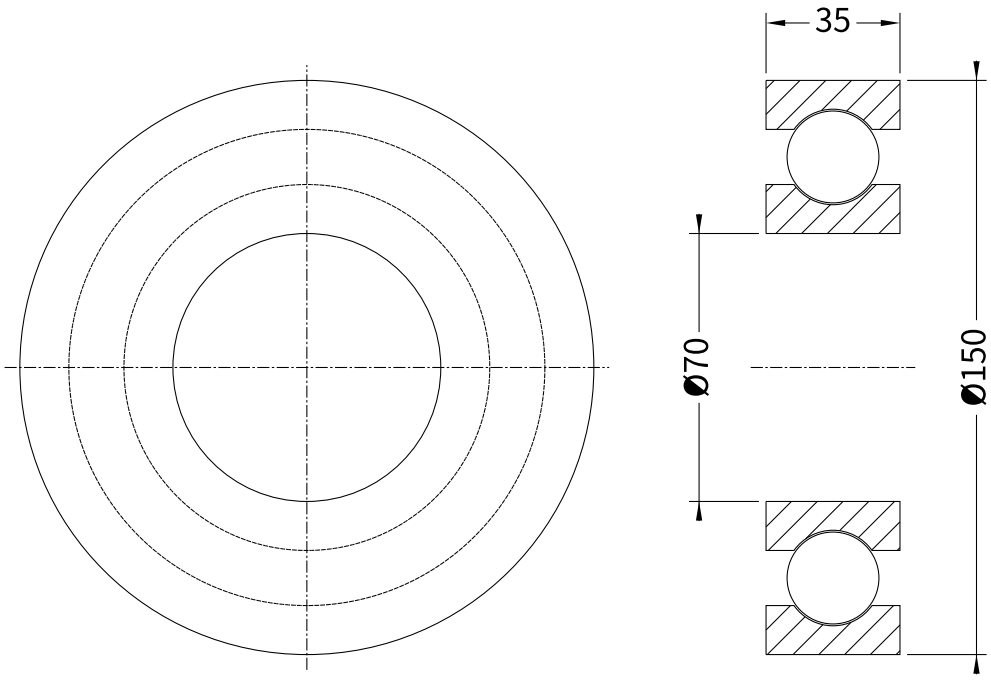

6314 d70 × D150 × B35

CHANGHO INC (changhoinc.com) - 출처를 밝히면 자유롭게 쓰고 고쳐도 됩니다

6315 깊은 홈 볼베어링 (그림 축척은 종이에 맞춤 — 치수 숫자가 기준)

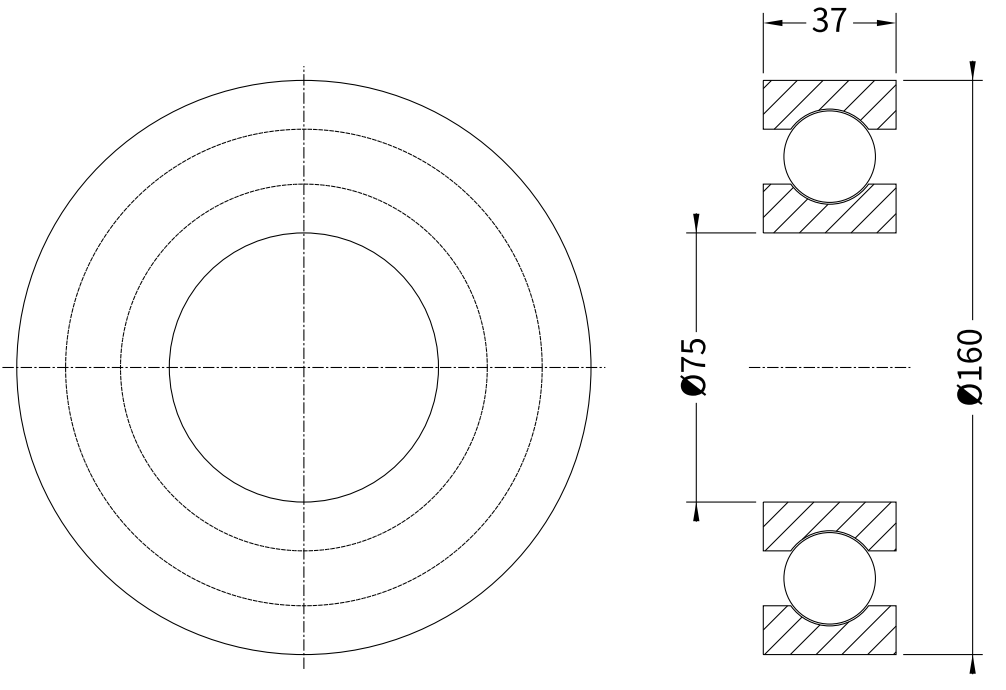

6315 d75 × D160 × B37

CHANGHO INC (changhoinc.com) - 출처를 밝히면 자유롭게 쓰고 고쳐도 됩니다

6316 깊은 홈 볼베어링 (그림 축척은 종이에 맞춤 — 치수 숫자가 기준)

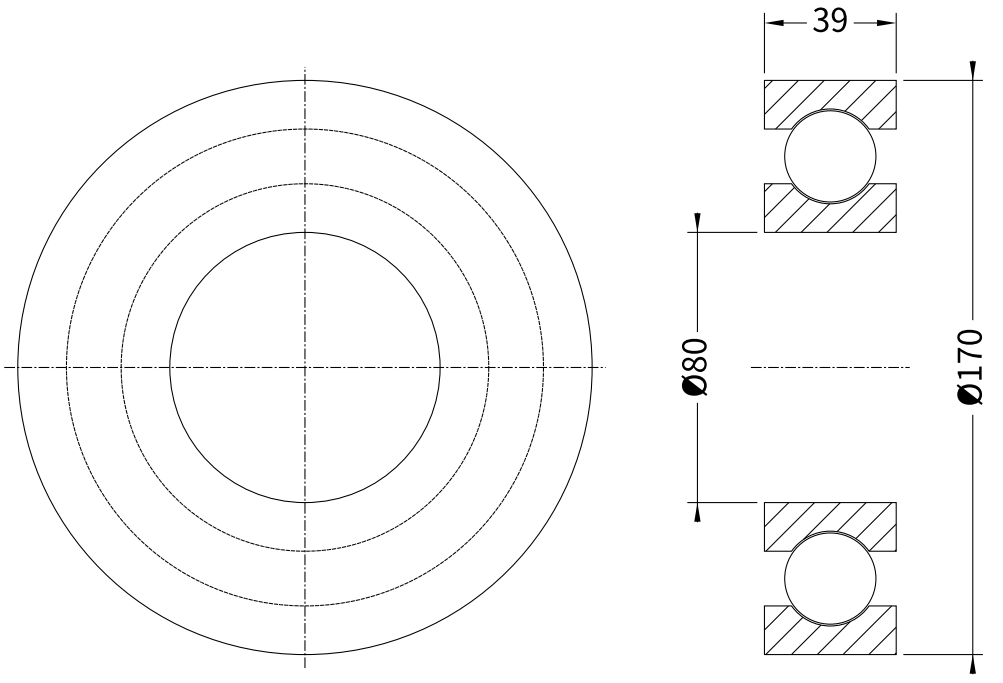

6316 d80 × D170 × B39

CHANGHO INC (changhoinc.com) - 출처를 밝히면 자유롭게 쓰고 고쳐도 됩니다

6317 깊은 홈 볼베어링 (그림 축척은 종이에 맞춤 — 치수 숫자가 기준)

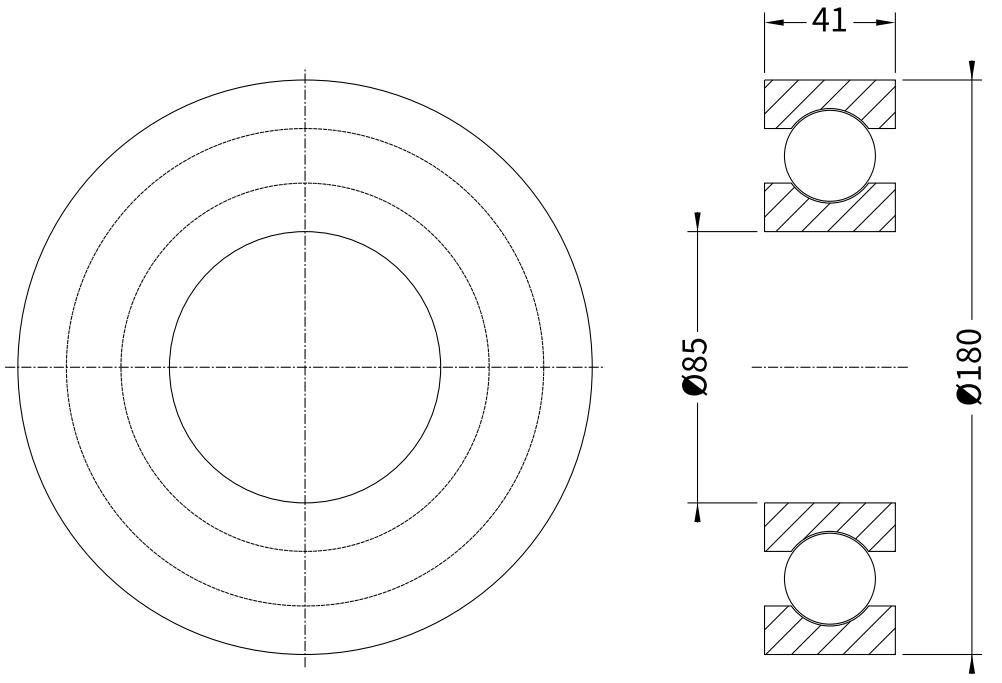

6317 d85 × D180 × B41

CHANGHO INC (changhoinc.com) - 출처를 밝히면 자유롭게 쓰고 고쳐도 됩니다

6318 깊은 홈 볼베어링 (그림 축척은 종이에 맞춤 — 치수 숫자가 기준)

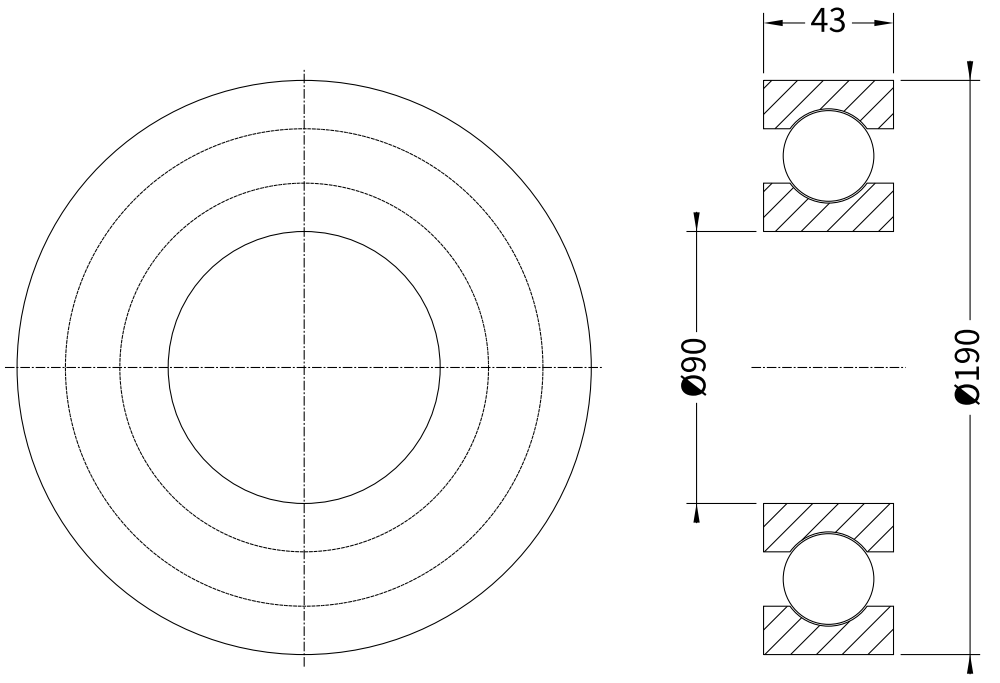

6318 d90 × D190 × B43

CHANGHO INC (changhoinc.com) - 출처를 밝히면 자유롭게 쓰고 고쳐도 됩니다

6319 깊은 홈 볼베어링 (그림 축척은 종이에 맞춤 — 치수 숫자가 기준)

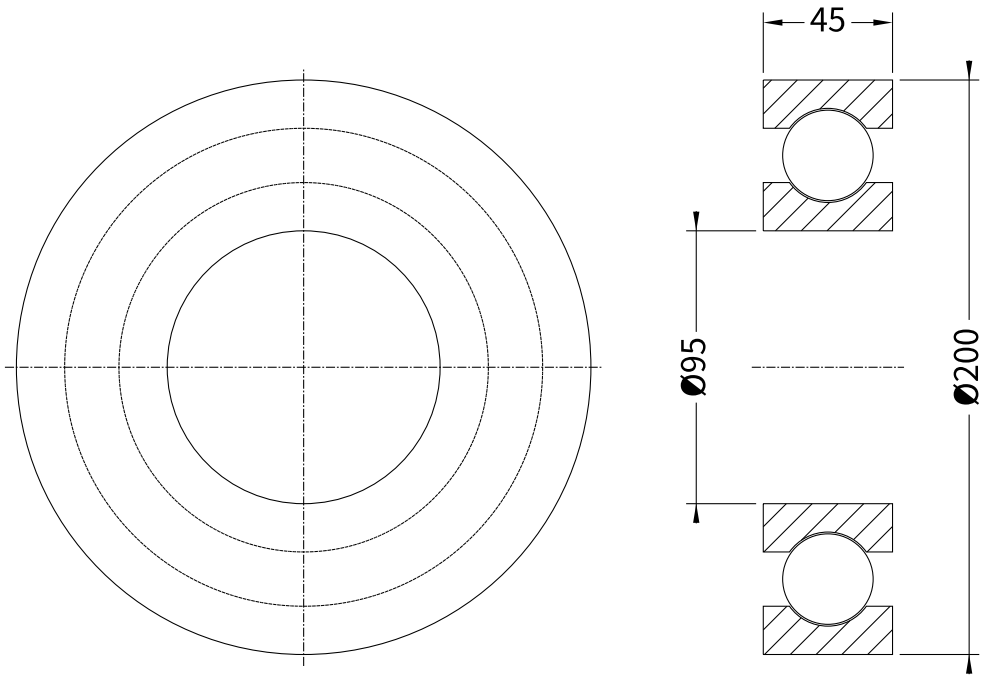

6319 d95 × D200 × B45

CHANGHO INC (changhoinc.com) - 출처를 밝히면 자유롭게 쓰고 고쳐도 됩니다

6320 깊은 홈 볼베어링 (그림 축척은 종이에 맞춤 — 치수 숫자가 기준)

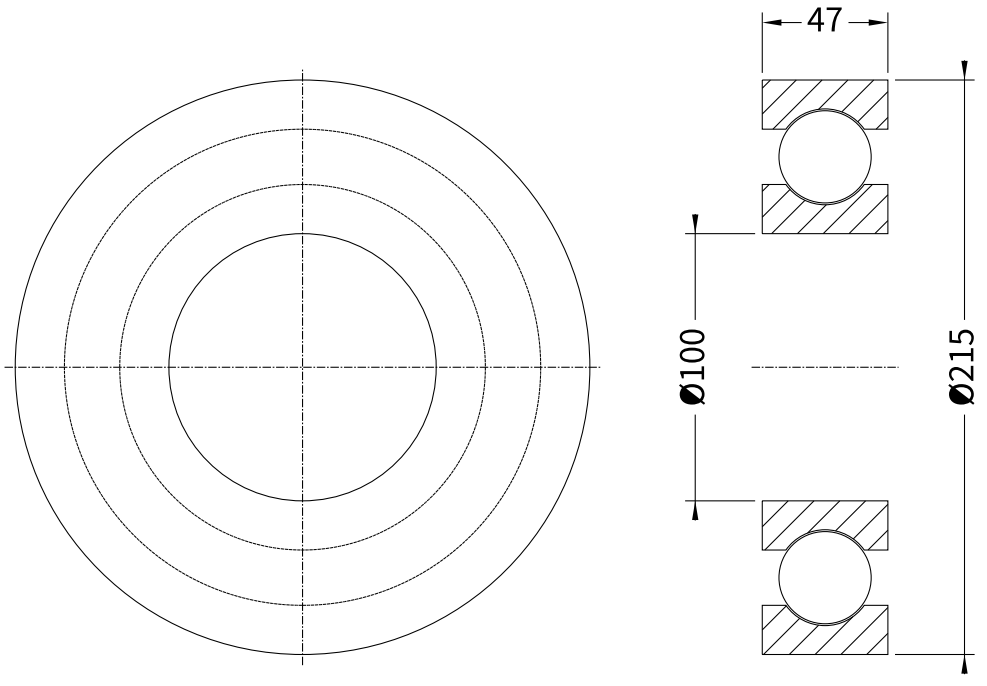

6320 d100 × D215 × B47

CHANGHO INC (changhoinc.com) - 출처를 밝히면 자유롭게 쓰고 고쳐도 됩니다